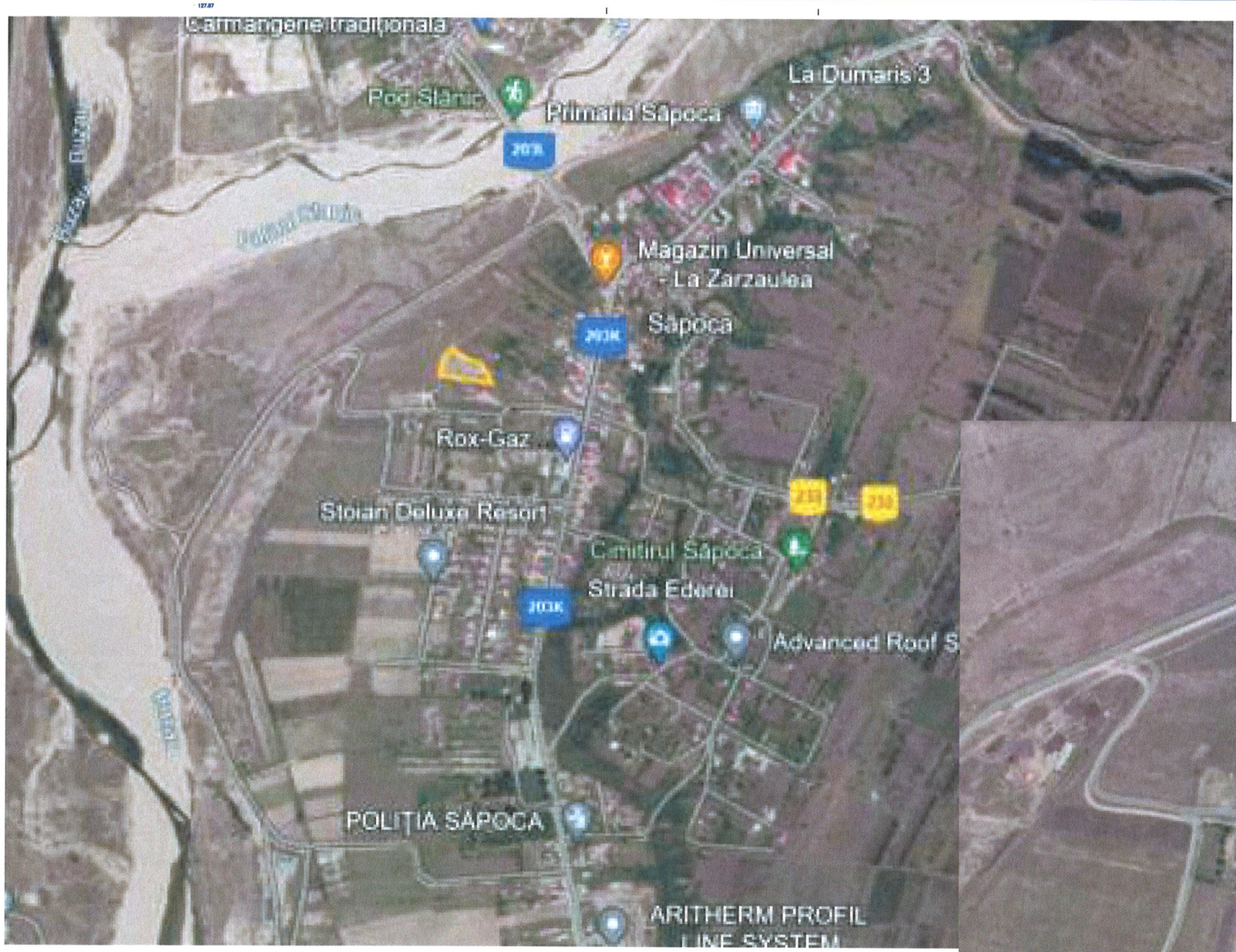

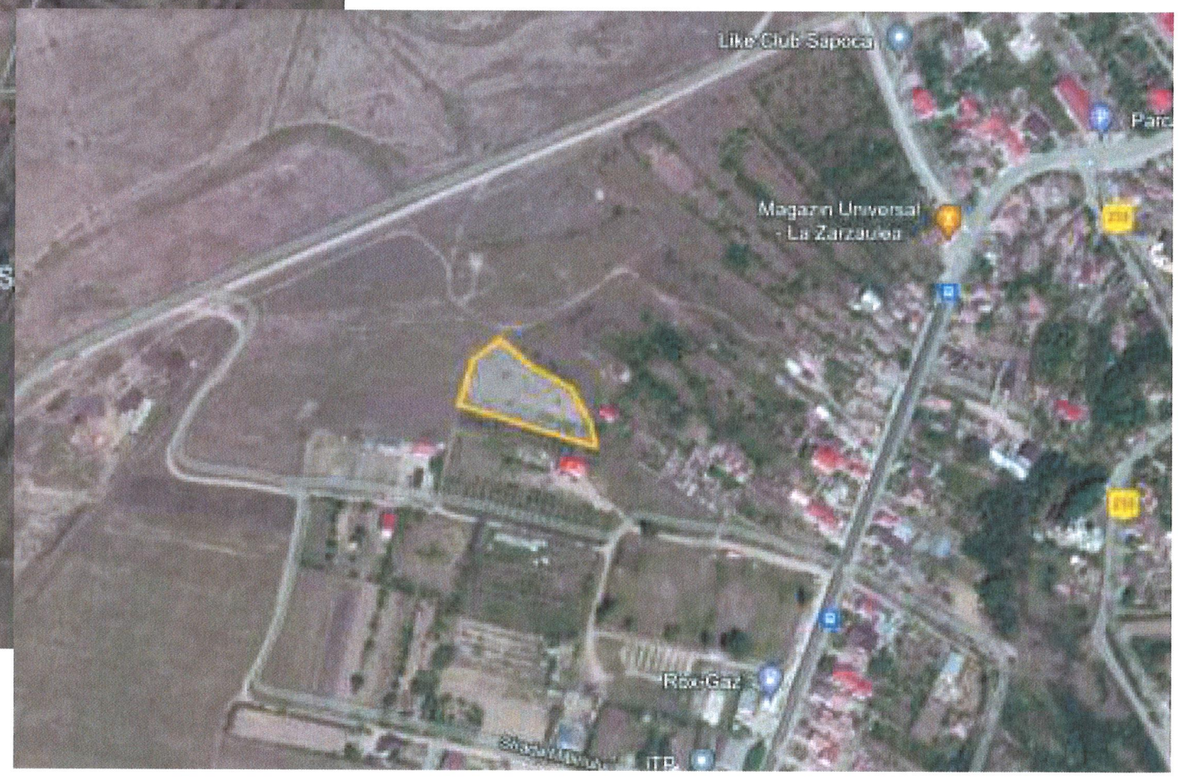

N
V E
S

THE DOCUMENT/DRAWING IS INTELLECTUAL PROPERTY OF THE AUTHORS. TRANSMITTING OR COPYING, TOTALLY OR PARTIALLY, WITHOUT WRITTEN APPROVAL OF THE AUTHORS REPRESENT A BREAKING OF THE LAW NO 8/1996

verificator:		cerinta:	data verificare:
proiectant : PROEX INSTAL CONSULTING RO36670168;J51/504/2016 proexinstalconsulting@gmail.com ATESTAT Be;C1A		beneficiar: U.A.T.COMUNA SAPOCA	data 06.2025
		adresa: COMUNA SAPOCA, JUDETUL BUZAU	
		faza: PROIECT TEHNIC/DTAC	pr.nr. 201 2025
		proiect: Înfiintarea unei capacitati de producere a energiei electrice din surse regenerabile pentru autoconsum în comuna Sapoca, judetul Buzau	
sef proiect:	ing.Dumbrava Virgil		
proiectat:	ing.Neculae Mihaela	scara 1 : 500	plansa: INCADRAREA IN ZONA
desenat:	Obretin Mihaela		pl.nr. 201-01

FOLOSIREA ACESTOR PLANURI SI A INFORMATIILOR CUPRINSE IN ELE FARA ACORDUL FIRMEI "PROEX INSTAL CONS." CADE SUB INCIDENTA LEGILOR CODULUI PENAL ROMAN SI A REGLEMENTARILOR UNIUNII EUROPENE REFERITOARE LA PROTECTIA PROPRIETATII INTELECTUALE SI A DREPTULUI DE AUTOR

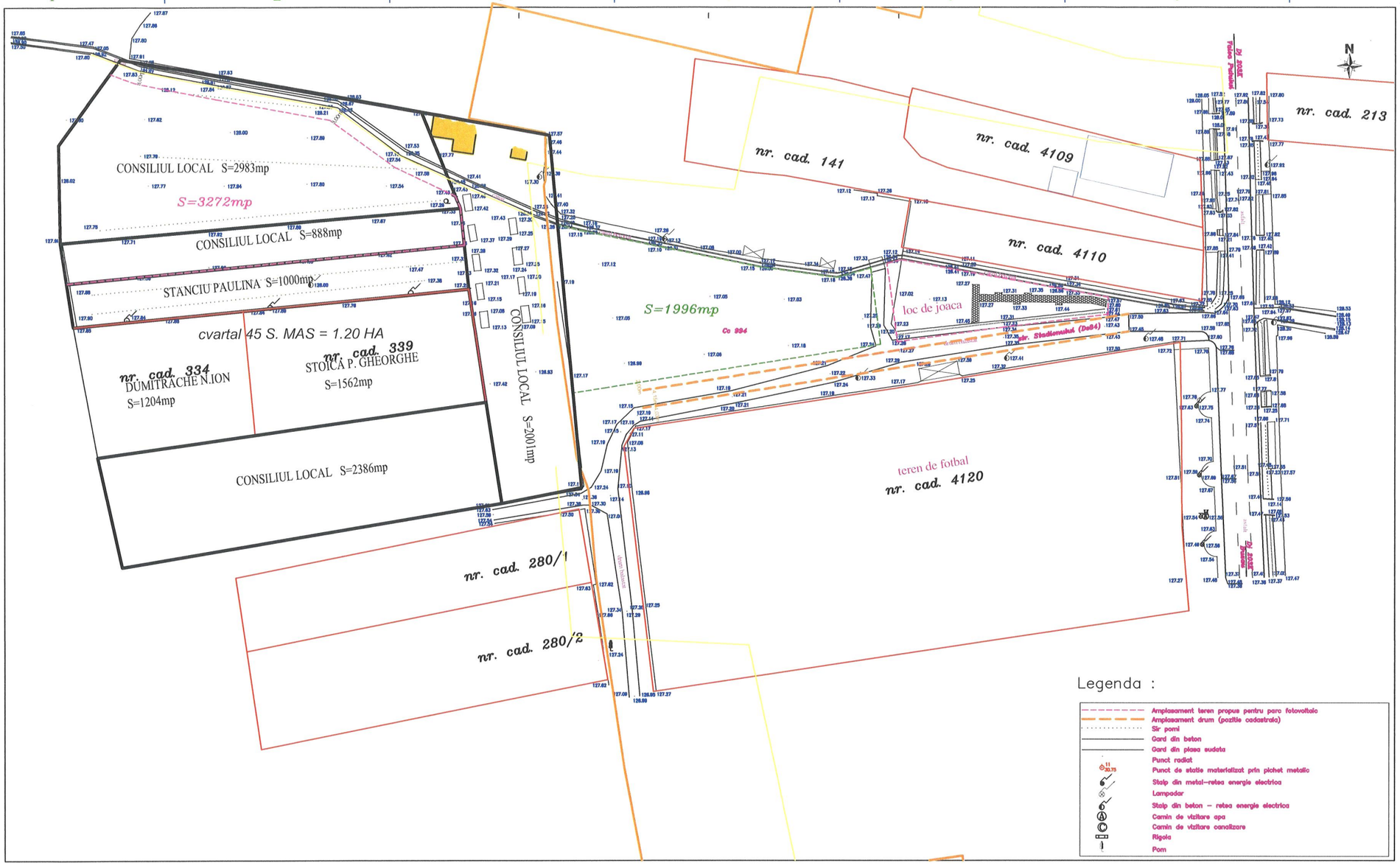

N
V E
S

Legenda :

- Amplasament teren propus pentru parc fotovoltaic
- Amplasament drum (pozitie cadastrala)
- Sir pomi
- Gard din beton
- Gard din plasa sudata
- Punct radiat
- Punct de statie materializat prin picket metalic
- Stalp din metal–retea energie electrica
- Lampadar
- Stalp din beton – retea energie electrica
- Camin de vizitare apa
- Camin de vizitare canalizare
- Rigola
- Pom

THE DOCUMENT/DRAWING IS INTELLECTUAL PROPERTY OF THE AUTHORS. TRANSMITTING OR COPYING, TOTALLY OR PARTIALLY, WITHOUT WRITTEN APPROVAL OF THE AUTHORS REPRESENT A BREAKING OF THE LAW NO 8/1996

verificator:		cerinta:		data verificare:	
proiectant : PROEX INSTAL CONSULTING RO36670168;J51/504/2016 proexinstalconsulting@gmail.com PROEX INSTAL CONSULTING SINCE 2016 ANRE ATESTAT Bc;C1A			beneficiar: U.A.T.COMUNA SAPOCA		data 06.2025
			adresa	COMUNA SAPOCA, JUDETUL BUZAU	
			faza	PROIECT TEHNIC/DTAC	pr.nr. 201 2025
			proiect:	Înfiintarea unei capacitati de producere a energiei electrice din surse regenerabile pentru autoconsum în comuna Sapoca, judetul Buzau	
sef proiect:	ing.Dumbrava Virgil				pl.nr. 201-02
proiectat:	ing.Neculae Mihaela		scara 1 : 500	plansa: RIDICARE TOPOGRAFICA	
desenat:	Obretin Mihaela				

FOLOSIREA ACESTOR PLANURI SI A INFORMATIILOR CUPRINSE IN ELE FARA ACORDUL FIRMEI "PROEX INSTAL CONS." CADE SUB INCIDENTA LEGILOR CODULUI PENAL ROMAN SI A REGLEMENTARILOR UNIUNII EUROPENE REFERITOARE LA PROTECTIA PROPRIETATII INTELECTUALE SI A DREPTULUI DE AUTOR

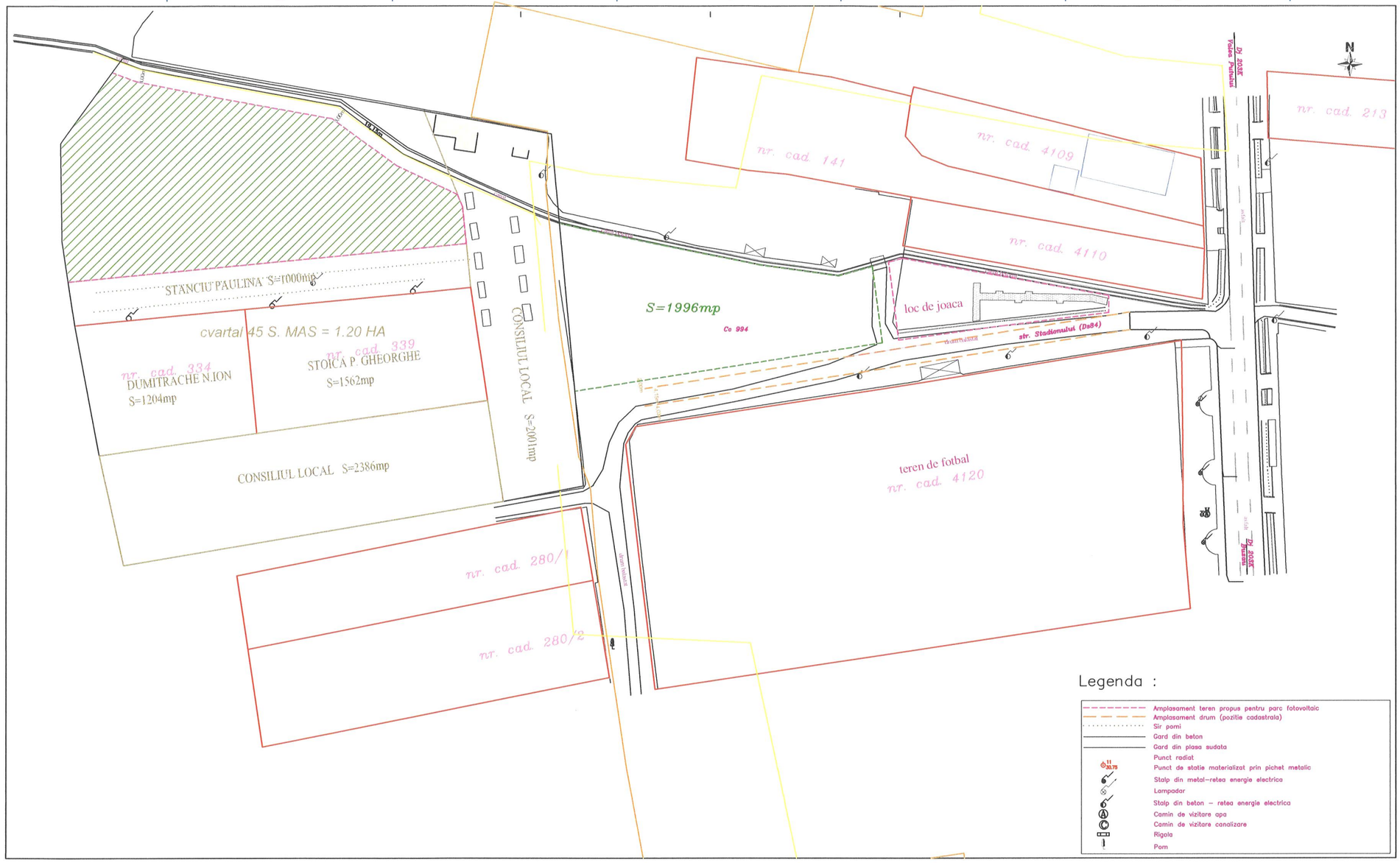

N
V E
S

DATE PRINCIPALE

CFV

DC Putere 125,4 kWp

PV Module 228 (550W)

@STC:	P =	550	Wp
	V_{OC} =	49,80	V
	I_{SC} =	13,98	A
	V_{MPP} =	41.95	V
	I_{MPP} =	13,12	A
	Eff.	21,3%	

String 10x16 PF SERIE

String 4x17 PF SERIE

Invertor 3x50kW

Legenda :

- Amplasament teren propus pentru parc fotovoltaic
- Amplasament drum (pozitie cadastrala)
- Sir pomi
- Gard din beton
- Gard din plasa sudata
- Punct radiat
- Punct de statie materializat prin pichet metalic
- Stalp din metal–retea energie electrica
- Lampadar
- Stalp din beton – retea energie electrica
- Camin de vizitare apa
- Camin de vizitare canalizare
- Rigola
- Pom

THE DOCUMENT/DRAWING IS INTELLECTUAL PROPERTY OF THE AUTHORS. TRANSMITTING OR COPYING, TOTALLY OR PARTIALLY, WITHOUT WRITTEN APPROVAL OF THE AUTHORS REPRESENT A BREAKING OF THE LAW NO 8/1996

verificator:		cerinta:		data verificare:	
proiectant : PROEX INSTAL CONSULTING RO36670168;J51/504/2016 proexinstalconsulting@gmail.com ATESTAT Be:C1A			beneficiar: U.A.T.COMUNA SAPOCA		data 06.2025
			adresa	COMUNA SAPOCA, JUDETUL BUZAU	
			faza	PROIECT TEHNIC/DTAC	pr.nr. 201 2025
			proiect: Înfiintarea unei capacitati de producere a energiei electrice din surse regenerabile pentru autoconsum în comuna Sapoca, judetul Buzau		
sef proiect:	ing.Dumbrava Virgil				pl.nr. 201-03
proiectat:	ing.Neculae Mihaela		scara 1 : 500	plansa: PLAN DE INCADRARE CF PROPUS	
desenat:	Obretin Mihaela				

FOLOSIREA ACESTOR PLANURI SI A INFORMATIILOR CUPRINSE IN ELE FARA ACORDUL FIRMEI "PROEX INSTAL CONS." CADE SUB INCIDENTA LEGILOR CODULUI PENAL ROMAN SI A REGLEMENTARILOR UNIUNII EUROPENE REFERITOARE LA PROTECTIA PROPRIETATII INTELECTUALE SI A DREPTULUI DE AUTOR

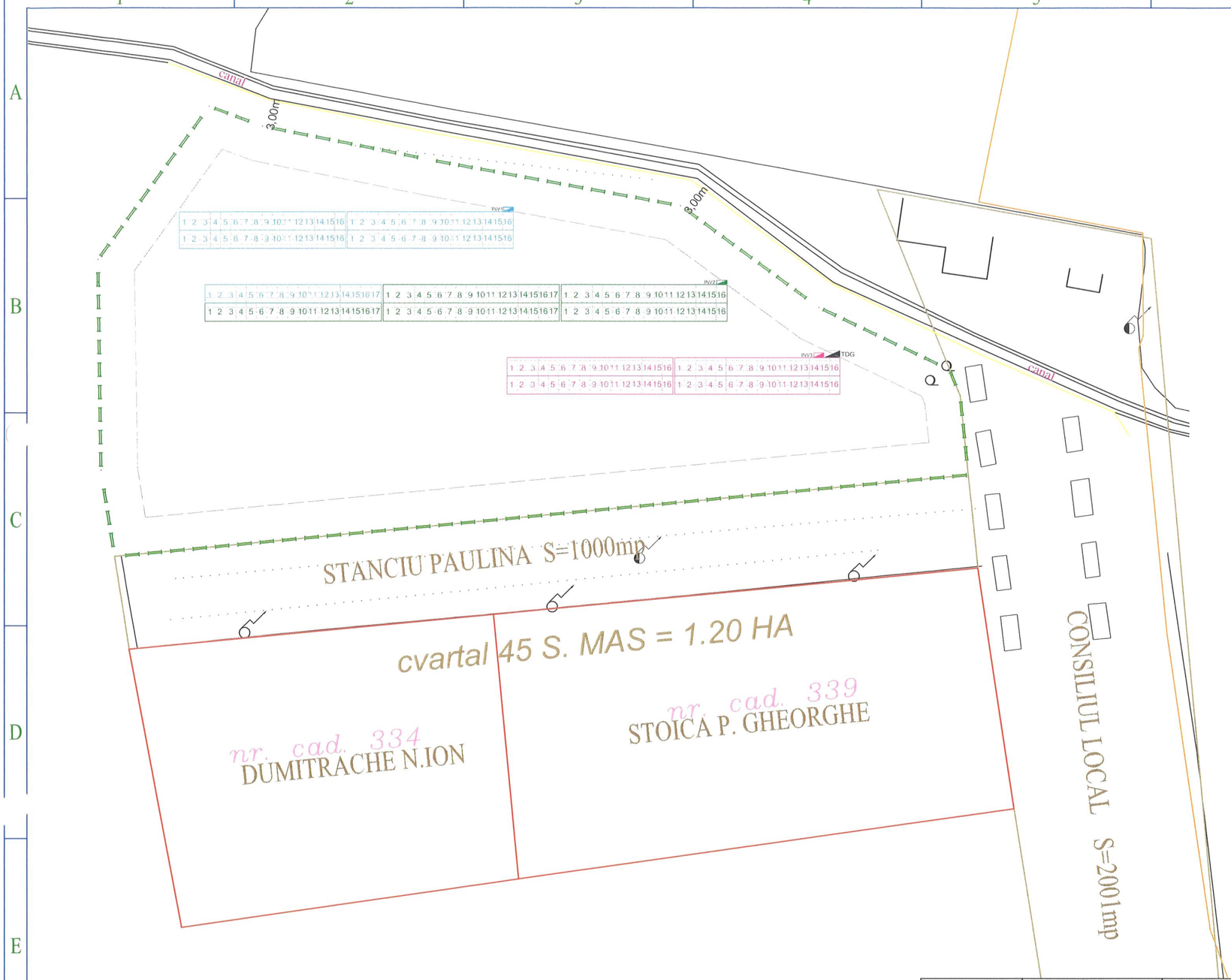

N
V E
S

DATE PRINCIPALE

CFV

DC Putere 125,4 kWp

PV Module 228 (550W)

@STC:	P =	550	Wp
	V_{OC} =	49,80	V
	I_{SC} =	13,98	A
	V_{MPP} =	41.95	V
	I_{MPP} =	13,12	A
	Eff.	21,3%	

String 10x16 PF SERIE

String 4x17 PF SERIE

Invertor 3x50kW

verificator:		cerinta:	data verificare:
proiectant :	PROEX INSTAL CONSULTING RO36670168;J51/504/2016 proexinstalconsulting@gmail.com ATESTAT Be;CRA	beneficiar: U.A.T.COMUNA SAPOCA	data 06.2025
		adresa: COMUNA SAPOCA, JUDETUL BUZAU	
		faza: PROIECT TEHNIC/DTAC	pr.nr. 201 2025
		proiect: Înfiintarea unei capacitati de producere a energiei electrice din surse regenerabile pentru autoconsum în comuna Sapoca, judetul Buzau	
sef proiect:	ing.Dumbrava Virgil		pl.nr. 201-03-A
proiectat:	ing.Neculae Mihaela	scara 1 : 500	plansa: PLAN DE INCADRARE CF PROPUS
desenat:	Obretin Mihaela		

FOLOSIREA ACESTOR PLANURI SI A INFORMATIILOR CUPRINSE IN ELE FARA ACORDUL FIRMEI "PROEX INSTAL CONS." CADE SUB INCIDENTA LEGILOR CODULUI PENAL ROMAN SI A REGLEMENTARILOR UNIUNII EUROPENE REFERITOARE LA PROTECTIA PROPRIETATII INTELECTUALE SI A DREPTULUI DE AUTOR

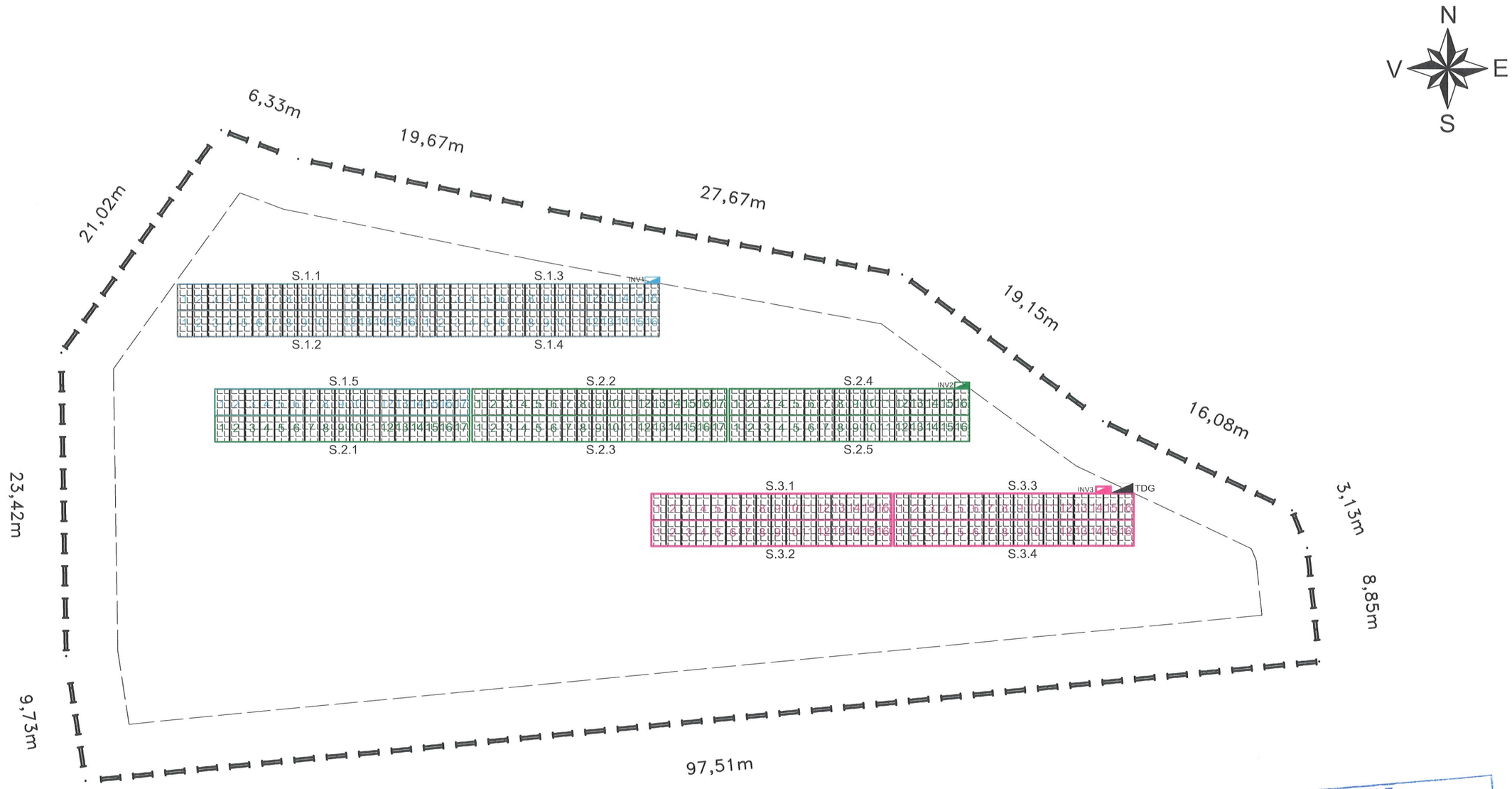

A.N.R.E.
SMADU GEORGHE
1570207400033
Verificator de proiecte de instalatii electrice
Autorizatie Nr. 8/2013

verificator:		cerinta:		data verificare:	
proiectant:	PROEX INSTAL CONSULTING RO36670168;J51/504/2016 proexinstalconsulting@gmail.com ATESTAT Bc:C1A		beneficiar: U.A.T.COMUNA SAPOCA		data 06.2025
			adresa	COMUNA SAPOCA, JUDETUL BUZAU	
			faza	PROIECT TEHNIC/DTAC	pr.nr. 201 2025
			proiect:	Înfiintarea unei capacitati de producere a energiei electrice din surse regenerabile pentru autoconsum în comuna Sapoca, judetul Buzau	
sef proiect:	ing.Dumbrava Virgil				pl.nr. 201-04
proiectat:	ing.Neculae Mihaela		scara 1:500	plansa: PLAN DE SITUATIE STRINGURI	
desenat:	Obretin Mihaela				

FOLOSIREA ACESTOR PLANURI SI A INFORMATIILOR CUPRINSE IN ELE FARA ACORDUL FIRMEI "PROEX INSTAL CONS." CADE SUB INCIDENTA LEGILOR CODULUI PENAL ROMAN SI A REGLEMENTARILOR UNIUNII EUROPENE REFERITOARE LA PROTECTIA PROPRIETATII INTELECTUALE SI A DREPTULUI DE AUTOR

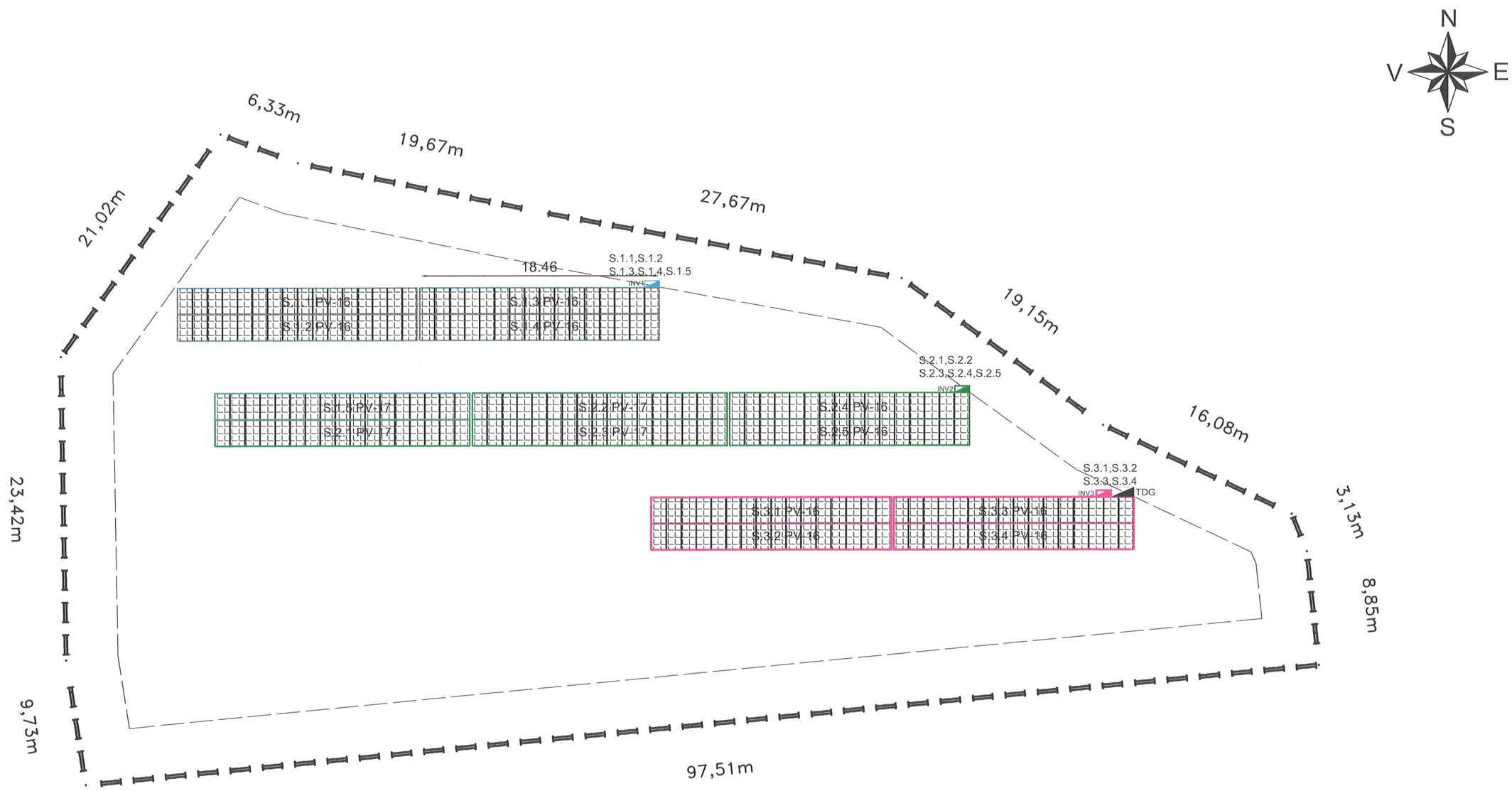

A.N.R.E.
SMADU GHEORGHE
1570207100663
Verificator de proiecte de instalatii electrice
Autorizatie Nr. 9/2013

verificator:		cerinta:		data verificare:
proiectant : PROEX INSTAL CONSULTING RO36670168;J51/504/2016 proexinstalconsulting@gmail.com ATESTAT Be;C1A			beneficiar: U.A.T.COMUNA SAPOCA	data 06.2025
			adresa: COMUNA SAPOCA, JUDETUL BUZAU	
			faza: PROIECT TEHNIC/DTAC	pr.nr. 201 2025
			proiect: Înfiintarea unei capacitati de producere a energiei electrice din surse regenerabile pentru autoconsum în comuna Sapoca, judetul Buzau	
sef proiect:	ing.Dumbrava Virgil			pl.nr. 201-05
proiectat:	ing.Neculae Mihaela		scara 1 : 500	plansa: PLAN DE SITUATIE INVERTOARE
desenat:	Obretin Mihaela			

FOLOSIREA ACESTOR PLANURI SI A INFORMATIILOR CUPRINSE IN ELE FARA ACORDUL FIRMEI "PROEX INSTAL CONS." CADE SUB INCIDENTA LEGILOR CODULUI PENAL ROMAN SI A REGLEMENTARILOR UNIUNII EUROPENE REFERITOARE LA PROTECTIA PROPRIETATII INTELECTUALE SI A DREPTULUI DE AUTOR

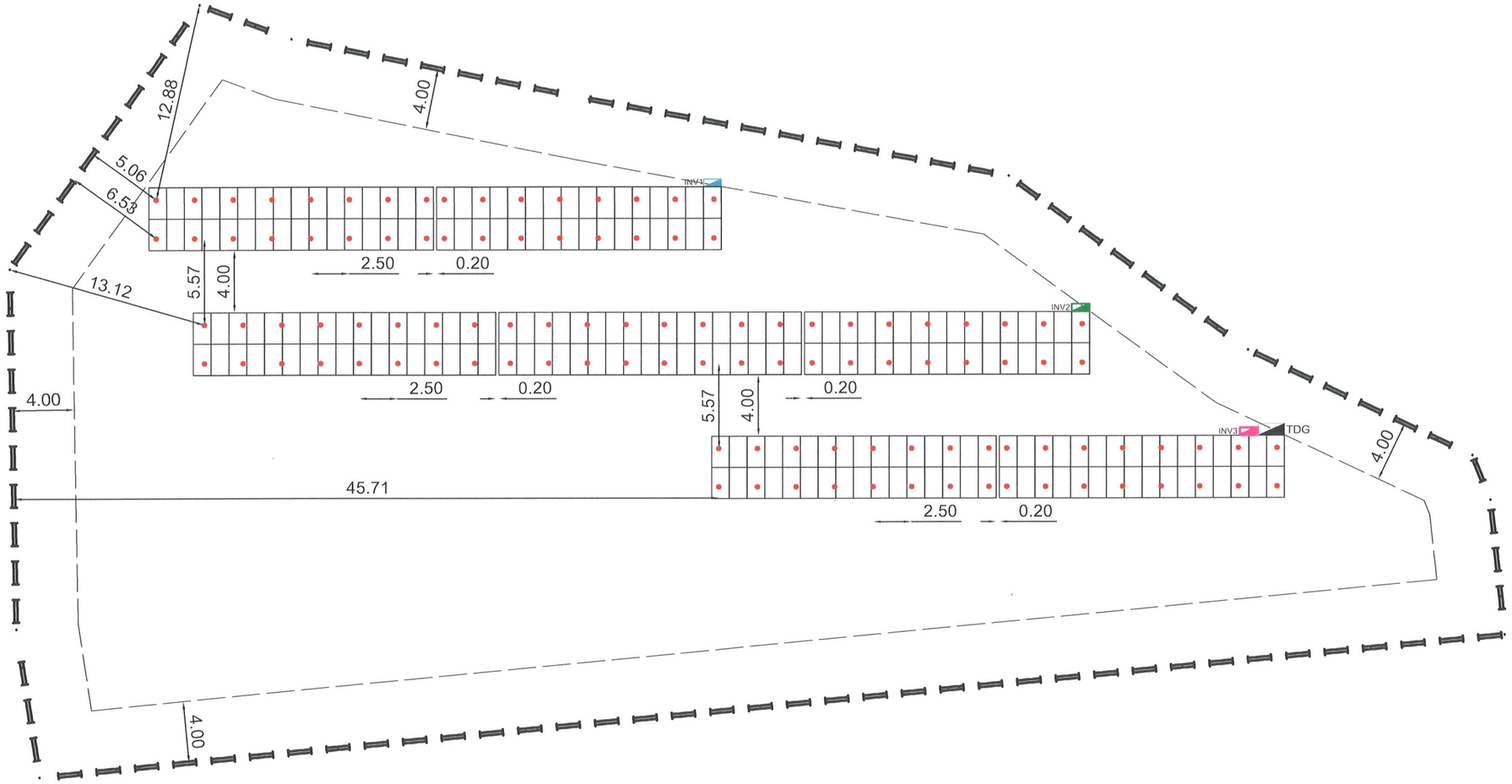

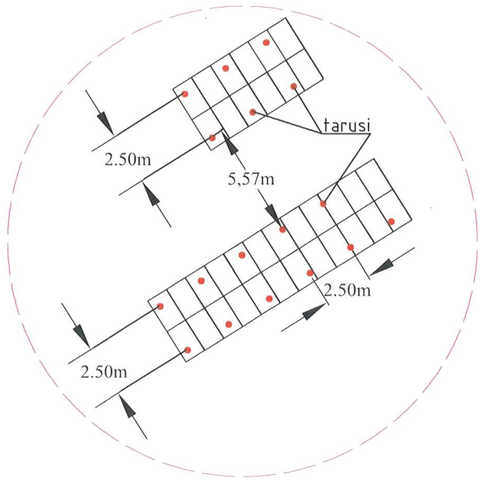

A.N.R.E.
SMADU GHEORGHE
1570207400663
Verificator de proiecte de instalații electrice
Autorizație Nr. 9/2013

verificator:		cerinta:		data verificare:
proiectant : PROEX INSTAL CONSULTING RO36670168;J51/504/2016 proexinstalconsulting@gmail.com PROEX INSTAL CONSULTING SINCE 2016 ANRE ATESTAT Be:CIA			beneficiar: U.A.T.COMUNA SAPOCA	data 06.2025
			adresa: COMUNA SAPOCA, JUDETUL BUZAU	
			faza: PROIECT TEHNIC/DTAC	pr.nr. 201 2025
			proiect: Înfiintarea unei capacitati de producere a energiei electrice din surse regenerabile pentru autoconsum în comuna Sapoca, judetul Buzau	
sef proiect:	ing.Dumbrava Virgil			
proiectat:	ing.Neculae Mihaela		scara 1 : 500	plansa: PLAN DETALII STRUCTURA FIXA TARAUSARE
desenat:	Obretin Mihaela			pl.nr. 201-06

FOLOSIREA ACESTOR PLANURI SI A INFORMATIILOR CUPRINSE IN ELE FARA ACORDUL FIRMEI "PROEX INSTAL CONS." CADE SUB INCIDENTA LEGILOR CODULUI PENAL ROMAN SI A REGLEMENTARILOR UNIUNII EUROPENE REFERITOARE LA PROTECTIA PROPRIETATII INTELECTUALE SI A DREPTULUI DE AUTOR

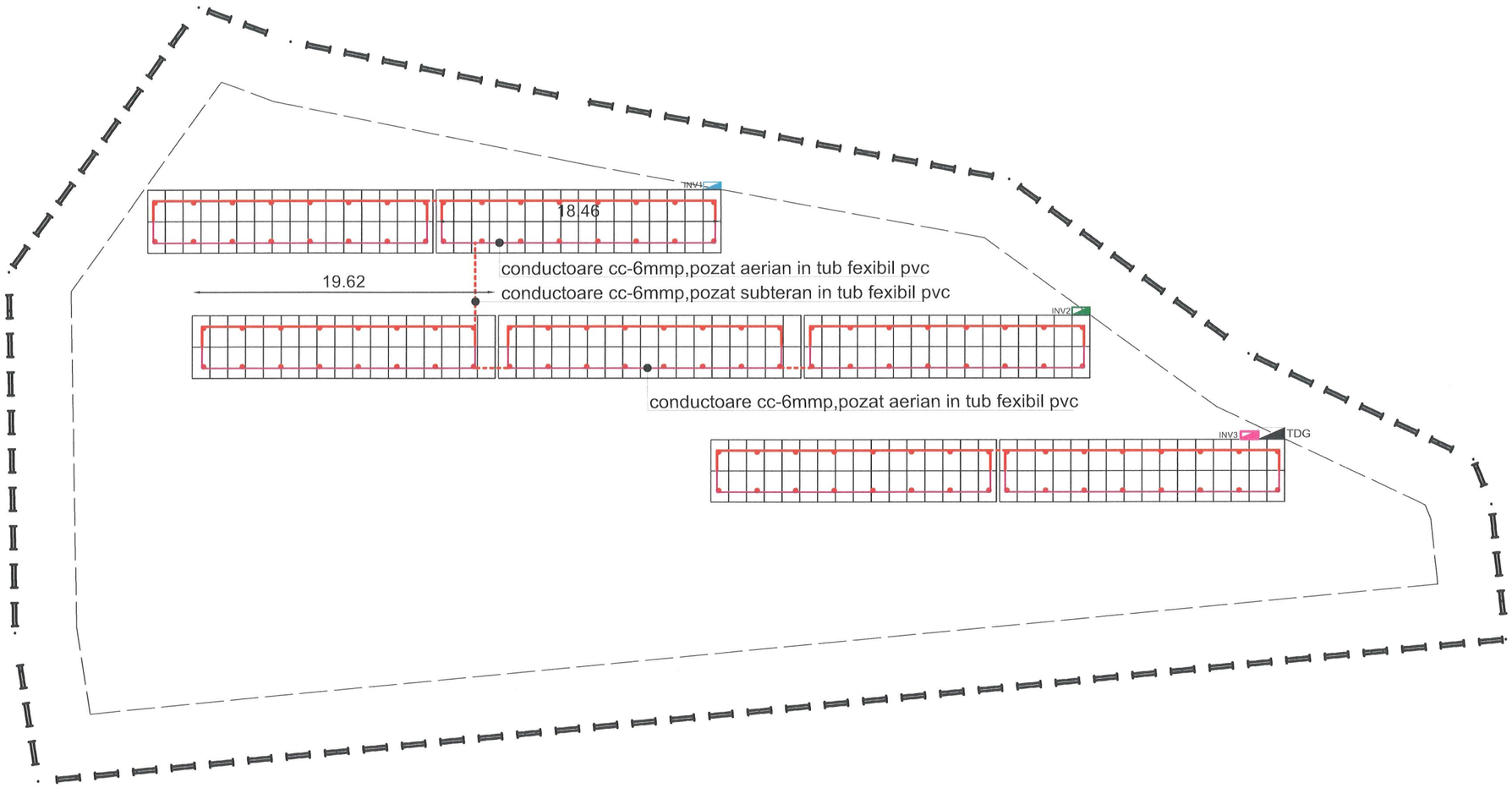

A.N.R.E.
SMADU GHEORGHE
1570207400663
Verificator de proiecte de instalatii electrice
Autorizatie Nr. 9/2013

verificator:		cerinta:		data verificare:	
proiectant:	PROEX INSTAL CONSULTING RO36670168;J51/504/2016 proexinstalconsulting@gmail.com ATESTAT Bc:CIA		beneficiar: U.A.T.COMUNA SAPOCA		data 06.2025
			adresa	COMUNA SAPOCA, JUDETUL BUZAU	
			faza	PROIECT TEHNIC/DTAC	pr.nr. 201 2025
			proiect:	Înfiintarea unei capacitati de producere a energiei electrice din surse regenerabile pentru autoconsum în comuna Sapoca, judetul Buzau	
sef proiect:	ing.Dumbrava Virgil				pl.nr. 201-07
proiectat:	ing.Neculae Mihaela		scara 1 : 500	plansa: PLAN DETALII STRUCTURA FIXA TARAUSARE	
desenat:	Obretin Mihaela				

FOLOSIREA ACESTOR PLANURI SI A INFORMATIILOR CUPRINSE IN ELE FARA ACORDUL FIRMEI "PROEX INSTAL CONS." CADE SUB INCIDENTA LEGILOR CODULUI PENAL ROMAN SI A REGLEMENTARILOR UNIUNII EUROPENE REFERITOARE LA PROTECTIA PROPRIETATII INTELECTUALE SI A DREPTULUI DE AUTOR

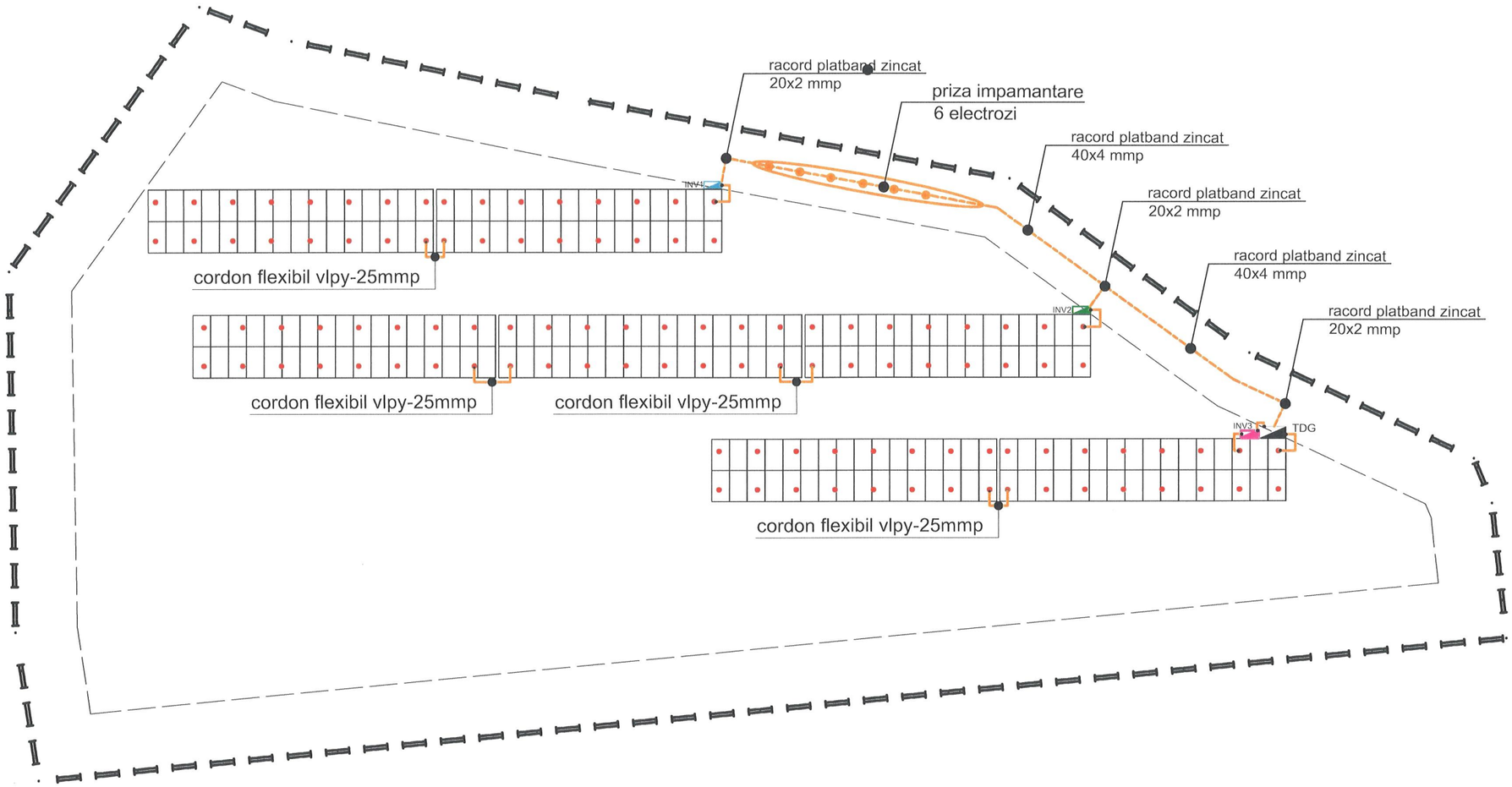

N
V E
S

A.N.R.E.
SMADU GHEORGHE
1570207400063
Verificator de proiecte de instalații electrice
Autorizația Nr. 8/2013

santurile pentru pozarea cablurilor, se vor executa conform planurilor de profile
santurile principale pentru pozarea cablurilor, se vor executa la o distanta de 1(un) metru fata de gard
santurile de la invertoare ,TDG se vor executa pependicular pe santurile principale

verificator:		cerinta:		data verificare:	
proiectant :	PROEX INSTAL CONSULTING RO36670168;J51/504/2016 proexinstalconsulting@gmail.com ATESTAT BeCIA		beneficiar: U.A.T.COMUNA SAPOCA		data 06.2025
			adresa	COMUNA SAPOCA, JUDETUL BUZAU	
			faza	PROIECT TEHNIC/DTAC	pr.nr. 201 2025
			proiect:	Înfiintarea unei capacitati de producere a energiei electrice din surse regenerabile pentru autoconsum în comuna Sapoca, judetul Buzau	
sef proiect:	ing.Dumbrava Virgil				pl.nr. 201-08
proiectat:	ing.Neculae Mihaela		scara 1 : 500	plansa: PLAN DE SITUATIE PRIZA IMPAMANTARE	
desenat:	Obretin Mihaela				

FOLOSIREA ACESTOR PLANURI SI A INFORMATIILOR CUPRINSE IN ELE FARA ACORDUL FIRMEI "PROEX INSTAL CONS." CADE SUB INCIDENTA LEGILOR CODULUI PENAL ROMAN SI A REGLEMENTARILOR UNIUNII EUROPENE REFERITOARE LA PROTECTIA PROPRIETATII INTELECTUALE SI A DREPTULUI DE AUTOR

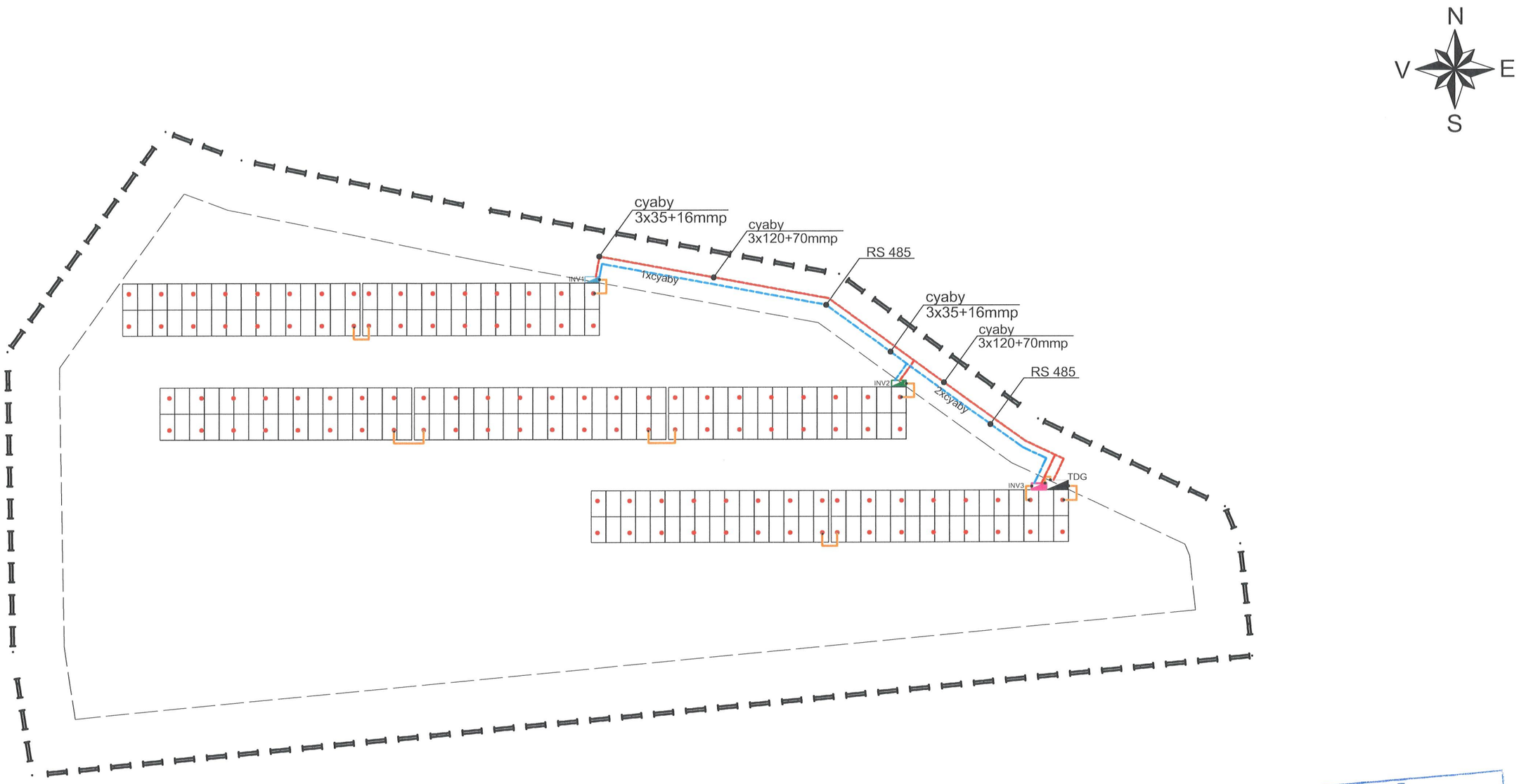

A.N.R.E.
SMADU GHEORGHE
1570207400663
Verificator de proiecte de instalații electrice
Autorizație Nr. 9/2013

verificator:		cerinta:		data verificare:
proiectant : PROEX INSTAL CONSULTING RO36670168;J51/504/2016 proexinstalconsulting@gmail.com PROEX INSTAL CONSULTING ATESTAT Be;CIA		beneficiar: U.A.T.COMUNA SAPOCA		data 06.2025
		adresa	COMUNA SAPOCA, JUDETUL BUZAU	
		faza	PROIECT TEHNIC/DTAC	pr.nr. 201 2025
		proiect:	Înfiintarea unei capacitati de producere a energiei electrice din surse regenerabile pentru autoconsum în comuna Sapoca, judetul Buzau	
sef proiect:	ing.Dumbrava Virgil			pl.nr. 201-09
proiectat:	ing.Neculae Mihaela	scara 1 : 500	plansa: PLAN TRASEE CABLURI CURENT ALTERNATIV SI COMUNICATIE	
desenat:	Obretin Mihaela			

santurile pentru pozarea cablurilor, se vor executa conform planurilor de profile
santurile principale pentru pozarea cablurilor, se vor executa la o distanta de 1(un) metru fata de gard
santurile de la invertoare ,TDG se vor executa pependicular pe santurile principale

FOLOSIREA ACESTOR PLANURI SI A INFORMATIILOR CUPRINSE IN ELE FARA ACORDUL FIRMEI "PROEX INSTAL CONS." CADE SUB INCIDENTA LEGILOR CODULUI PENAL ROMAN SI A REGLEMENTARILOR UNIUNII EUROPENE REFERITOARE LA PROTECTIA PROPRIETATII INTELECTUALE SI A DREPTULUI DE AUTOR

SANT TIP M1

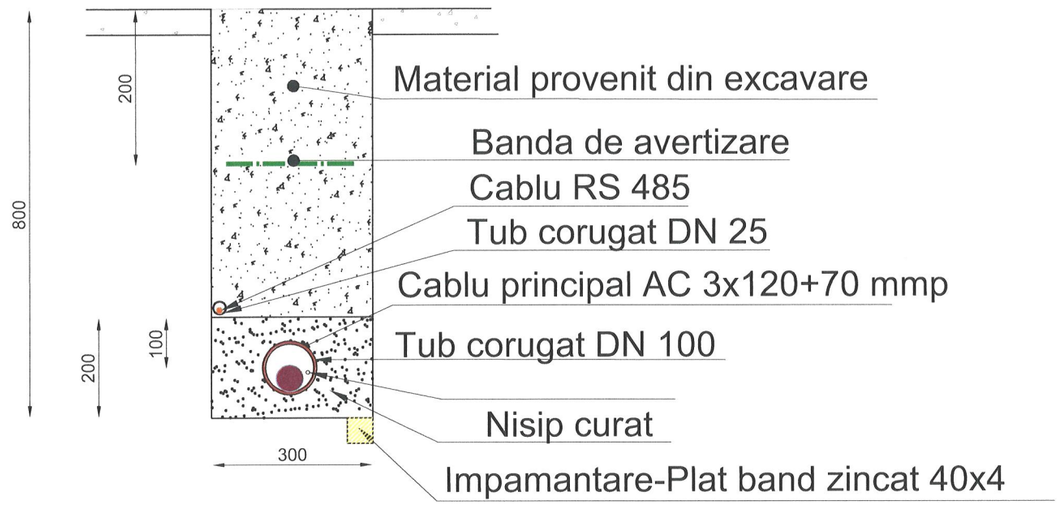

SANT TIP M2

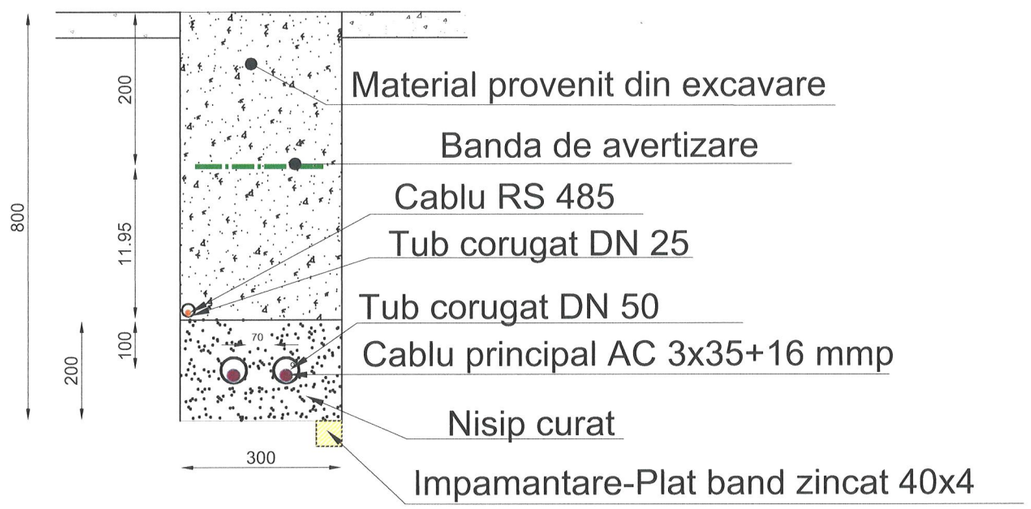

SANT TIP M1

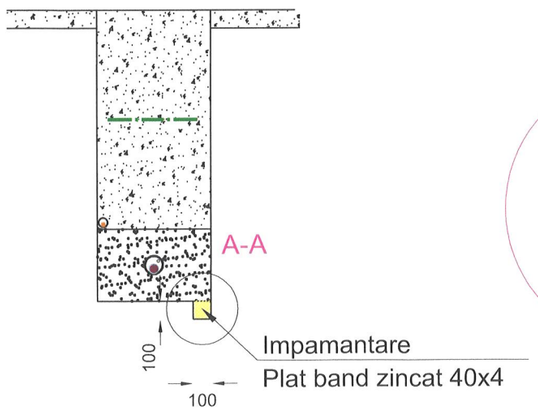

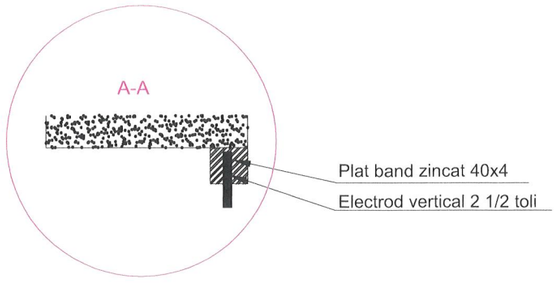

A.N.R.E.
SMADU GHEORGHE
1570207400663
Verificator de proiecte de instalații electrice
Autorizație Nr. 6/2013

verificator:		cerinta:		data verificare:	
proiectant: PROEX INSTAL CONSULTING RO36670168;J51/504/2016 proexinstalconsulting@gmail.com PROEX INSTAL CONSULTING SINCE 2016 ANRE ATESTAT Be;ClA			beneficiar: U.A.T.COMUNA SAPOCA		data 06.2025
			adresa	COMUNA SAPOCA, JUDETUL BUZAU	
			faza	PROIECT TEHNIC/DTAC	pr.nr. 201 2025
			proiect:	Înfiintarea unei capacitati de producere a energiei electrice din surse regenerabile pentru autoconsum în comuna Sapoca, judetul Buzau	
sef proiect:	ing.Dumbrava Virgil		scara 1:500	plansa: PLAN DETALII PROFILE CABLURI	pl.nr. 201-10
proiectat:	ing.Neculae Mihaela				
desenat:	Obretin Mihaela				

FOLOSIREA ACESTOR PLANURI SI A INFORMATIILOR CUPRINSE IN ELE FARA ACORDUL FIRMEI "PROEX INSTAL CONS." CADE SUB INCIDENTA LEGILOR CODULUI PENAL ROMAN SI A REGLEMENTARILOR UNIUNII EUROPENE REFERITOARE LA PROTECTIA PROPRIETATII INTELECTUALE SI A DREPTULUI DE AUTOR

THE DOCUMENT/DRAWING IS INTELLECTUAL PROPERTY OF THE AUTHORS. TRANSMITTING OR COPYING, TOTALLY OR PARTIALLY, WITHOUT WRITTEN APPROVAL OF THE AUTHORS REPRESENT A BREAKING OF THE LAW NO 8/1996

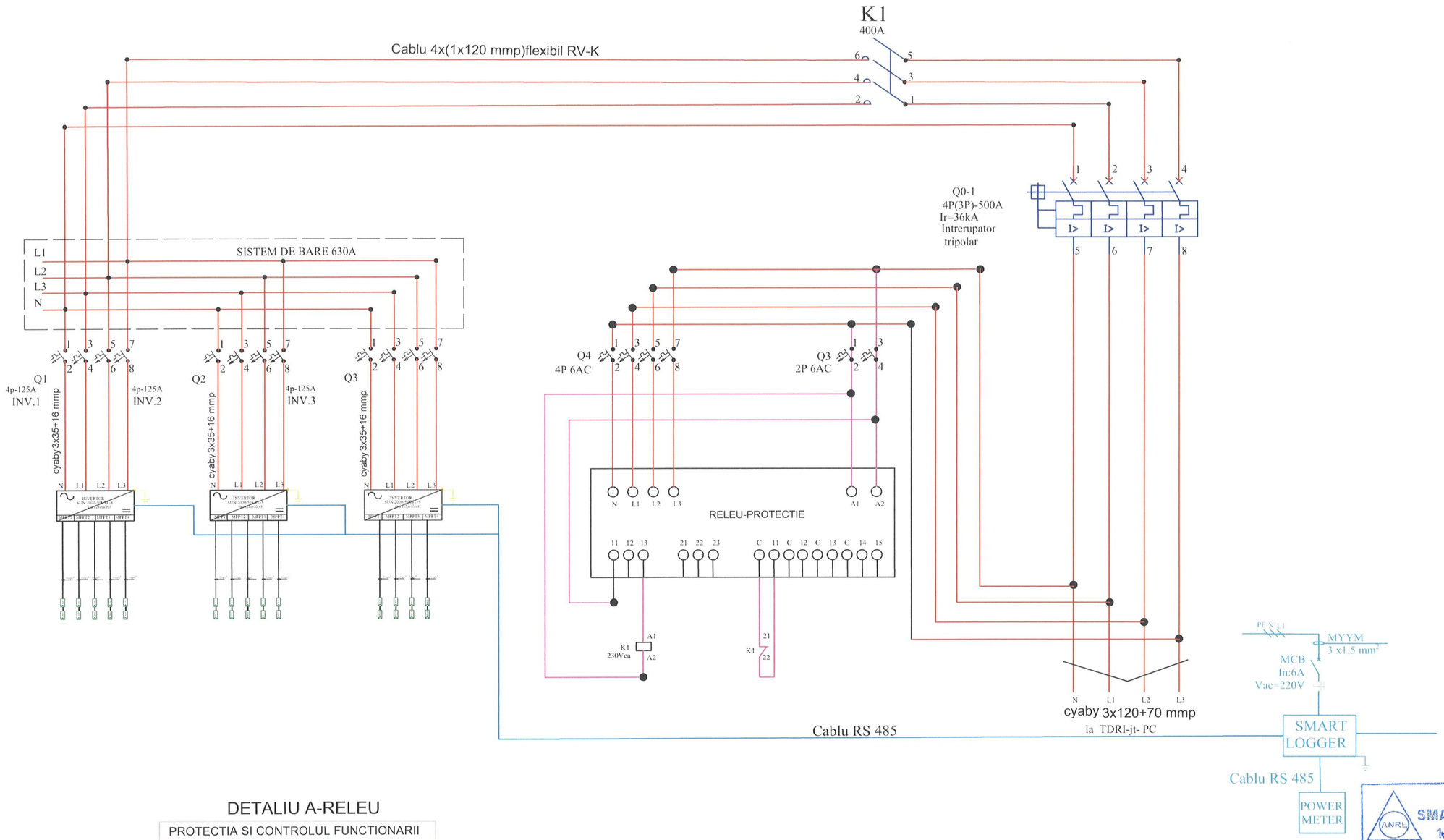

DETALIU A-RELEU

PROTECTIA SI CONTROLUL FUNCTIONARII	
27	tensiune de faza joasa
27V1	secvență pozitivă subtensiune
59	tensiune de faza inaltă
59V2	secvența negativă subtensiune
59N	supratensiune reziduală
59Uavg	supratensiune medie
810	peste frecventa
81U	sub frecventa
81R	frecventa de încarcare
BF	curent de intrerupere
74TCS	supravegherea curentului de declansare
ARF	oprire automată (optional pentru campul PV)

A.N.R.E.
SMADU GHEORGHE
1570207400663
Verificator de proiecte de instalații electrice
Autorizație Nr. 9/2013

verificator:		cerinta:		data verificare:	
proiectant:	PROEX INSTAL CONSULTING RO36670168;J51/504/2016 proexinstalconsulting@gmail.com ATESTAT Be;CIA		beneficiar: U.A.T.COMUNA SAPOCA		data 06.2025
			adresa	COMUNA SAPOCA, JUDETUL BUZAU	
			faza	PROIECT TEHNIC/DTAC	pr.nr. 201 2025
			proiect:	Înființarea unei capacitati de producere a energiei electrice din surse regenerabile pentru autoconsum în comuna Sapoca, judetul Buzau	
sef proiect:	ing.Dumbrava Virgil				pl.nr. 201-11
proiectat:	ing.Neculae Mihaela		scara 1 : 500	plansa: SCHEMA ELECTRICA TDG PARC FOTOVOLTAIC	
desenat:	Obretin Mihaela				

FOLOSIREA ACESTOR PLANURI SI A INFORMATIILOR CUPRINSE IN ELE FARA ACORDUL FIRMEI "PROEX INSTAL CONS." CADE SUB INCIDENTA LEGILOR CODULUI PENAL ROMAN SI A REGLEMENTARILOR UNIUNII EUROPENE REFERITOARE LA PROTECTIA PROPRIETATII INTELECTUALE SI A DREPTULUI DE AUTOR

THE DOCUMENT/DRAWING IS INTELLECTUAL PROPERTY OF THE AUTHORS. TRANSMITTING OR COPYING, TOTALLY OR PARTIALLY, WITHOUT WRITTEN APPROVAL OF THE AUTHORS REPRESENT A BREAKING OF THE LAW NO 8/1996

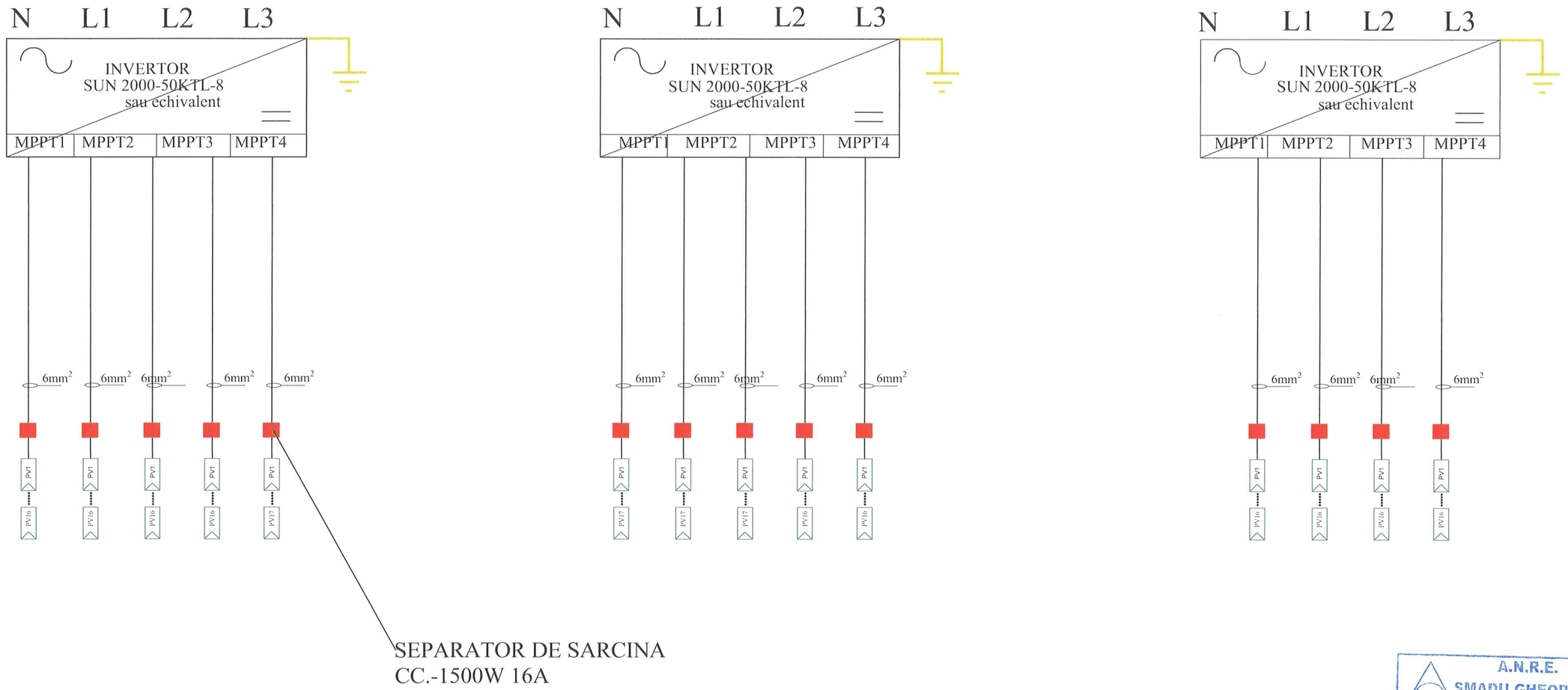

A.N.R.E.
SMADU GHEORGHE
1570207400663
Verificator de proiecte de instalatii electrice
Autorizatie Nr. 9/2013

verificator:		cerinta:		data verificare:	
proiectant : PROEX INSTAL CONSULTING RO36670168;J51/504/2016 proexinstalconsulting@gmail.com ATESTAT BeCIA		beneficiar: U.A.T.COMUNA SAPOCA			data 06.2025
		adresa	COMUNA SAPOCA, JUDETUL BUZAU		
		faza	PROIECT TEHNIC/DTAC		pr.nr. 201 2025
		proiect:	Înfiintarea unei capacitati de producere a energiei electrice din surse regenerabile pentru autoconsum în comuna Sapoca, judetul Buzau		
sef proiect:	ing.Dumbrava Virgil				pl.nr. 201-12
proiectat:	ing.Neculae Mihaela		scara 1 : 500	plansa: DETALIU SCHEMA ELECTRICA MONOFILARA – PARTEA CC	
desenat:	Obretin Mihaela				

FOLOSIREA ACESTOR PLANURI SI A INFORMATIILOR CUPRINSE IN ELE FARA ACORDUL FIRMEI "PROEX INSTAL CONS." CADE SUB INCIDENTA LEGILOR CODULUI PENAL ROMAN SI A REGLEMENTARILOR UNIUNII EUROPENE REFERITOARE LA PROTECTIA PROPRIETATII INTELECTUALE SI A DREPTULUI DE AUTOR

THE DOCUMENT/DRAWING IS INTELLECTUAL PROPERTY OF THE AUTHORS. TRANSMITTING OR COPYING, TOTALLY OR PARTIALLY, WITHOUT WRITTEN APPROVAL OF THE AUTHORS REPRESENT A BREAKING OF THE LAW NO.8/1996

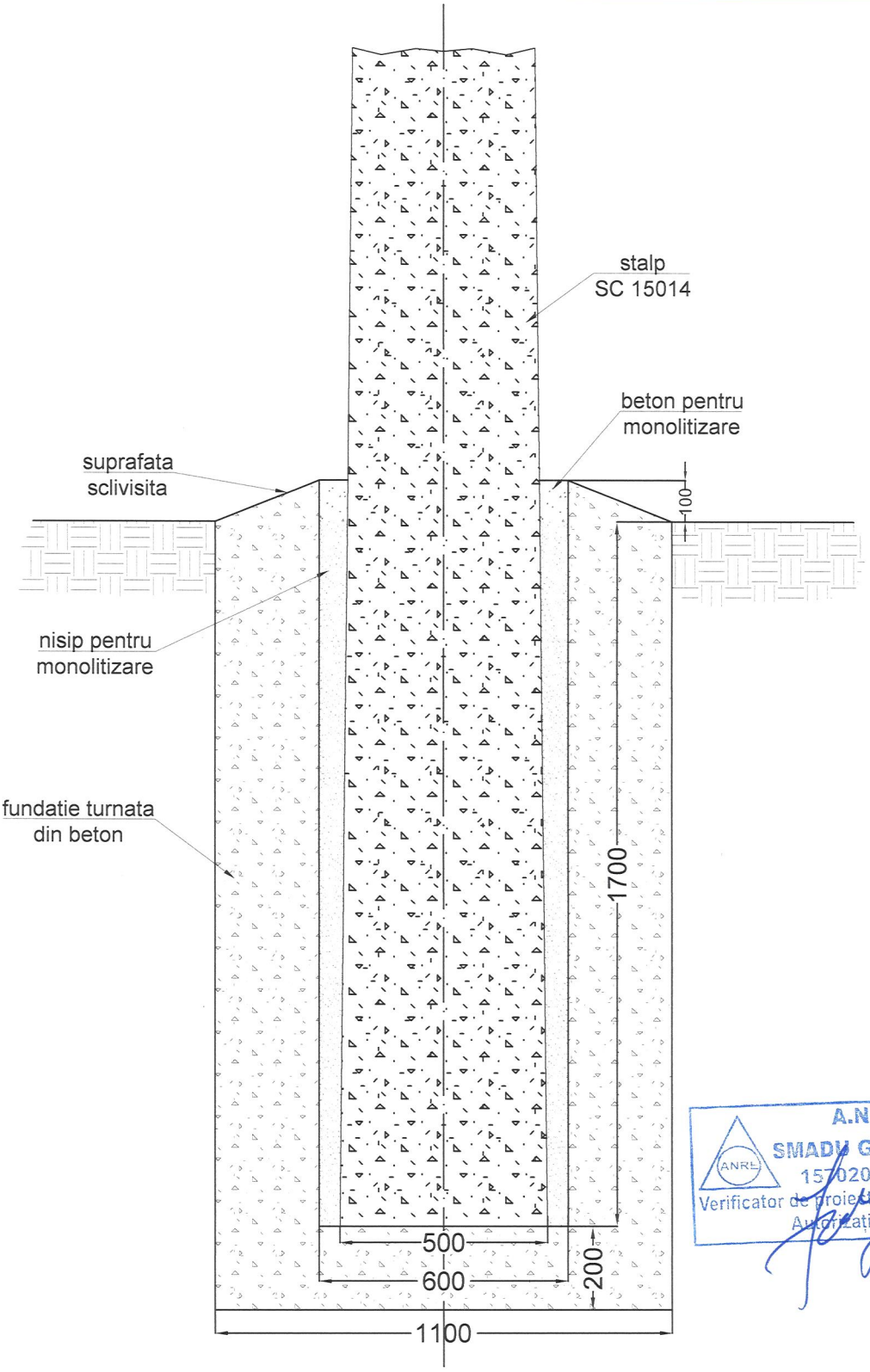

A.N.R.E.
SMADU GHEORGHE
1570207400663
Verificator de proiecte de instalații electrice
Autorizație Nr. 9/2013

THE DOCUMENT/DRAWING IS INTELLECTUAL PROPERTY OF THE AUTHORS, TRANSMITTING OR COPYING, TOTALLY OR PARTIALLY, WITHOUT WRITTEN APPROVAL OF THE AUTHORS REPRESENT A BREAKING OF THE LAW NO 8/1996

verificator:		cerinta:	data verificare:
proiectant: PROEX INSTAL CONSULTING RO36670168;J51/504/2016 proexinstalconsulting@gmail.com ATESTAT BeC1A		beneficiar: U.A.T.COMUNA SAPOCA	data 06.2025
		adresa: COMUNA SAPOCA, JUDETUL BUZAU	
		faza: PROIECT TEHNIC/DTAC	pr.nr. 201 2025
		proiect: Înfiintarea unei capacitati de producere a energiei electrice din surse regenerabile pentru autoconsum în comuna Sapoca, judetul Buzau	
sef proiect:	ing.Dumbrava Virgil		pl.nr. 201-12.1
proiectat:	ing.Neculae Mihaela	scara: -	plansa: DETALII FUNDATII STALPI 20 KV C.E.F. SAPOCA
desenat:	Obretin Mihaela		

FOLOSIREA ACESTOR PLANURI SI A INFORMATIILOR CUPRINSE IN ELE FARA ACORDUL FIRMEI "PROEX INSTAL CONS." CADE SUB INCIDENTA LEGILOR CODULUI PENAL ROMAN SI A REGLEMENTARILOR UNIUNII EUROPENE REFERITOARE LA PROTECTIA PROPRIETATII INTELECTUALE SI A DREPTULUI DE AUTOR

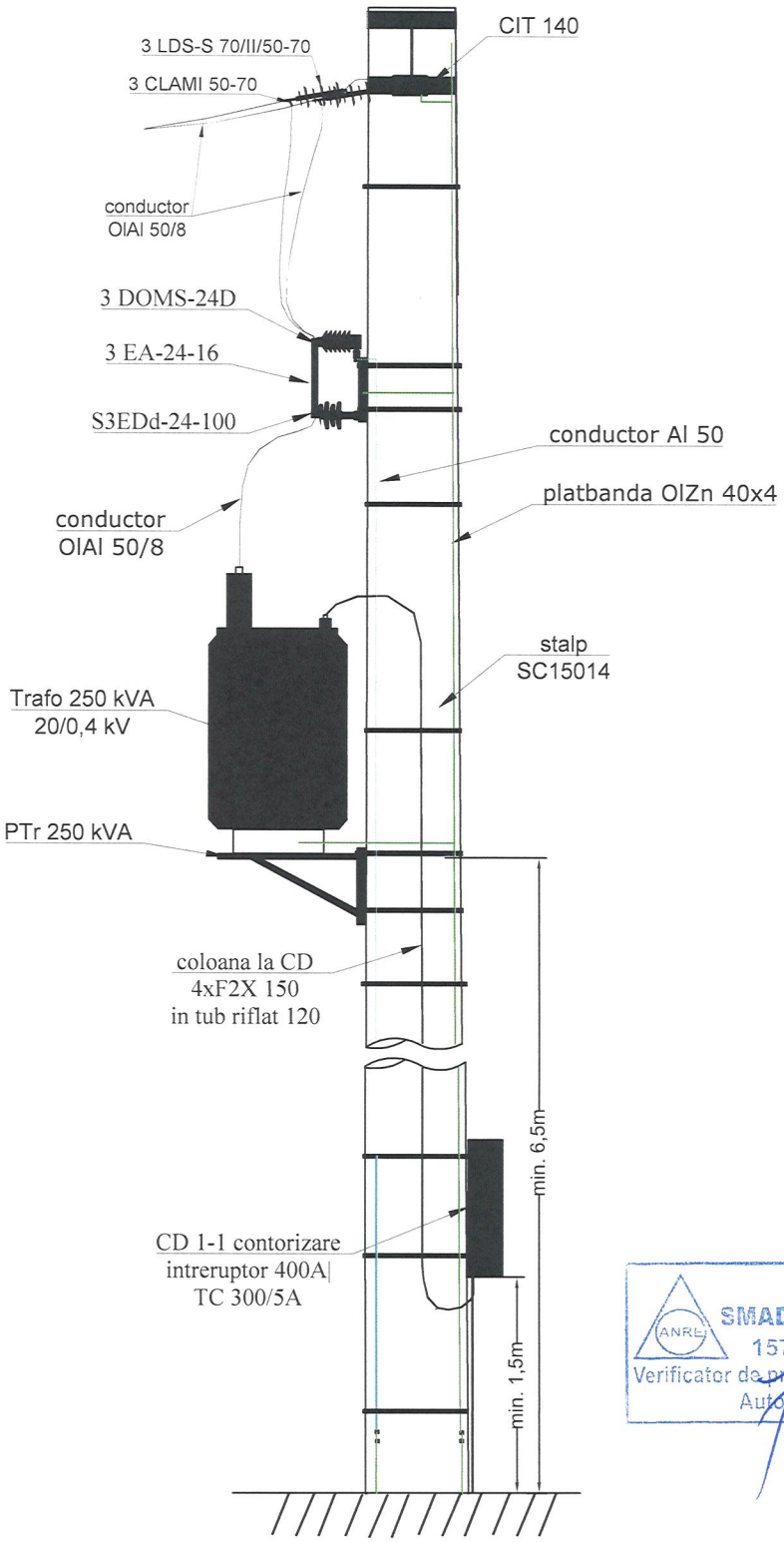

A.N.R.E.
SMADU GHEORGHE
1570207400663
Verificator de proiecte de instalații electrice
Autorizație Nr. 9/2013

THE DOCUMENT/DRAWING IS INTELLECTUAL PROPERTY OF THE AUTHORS, TRANSMITTING OR COPYING, TOTALLY OR PARTIALLY, WITHOUT WRITTEN APPROVAL OF THE AUTHORS REPRESENT A BREAKING OF THE LAW NO 8/1996

verificator:		cerinta:	data verificare:
proiectant: PROEX INSTAL CONSULTING RO36670168;J51/504/2016 proexinstalconsulting@gmail.com ATESTAT Be;C1A		beneficiar: U.A.T.COMUNA SAPOCA	data 06.2025
		adresa: COMUNA SAPOCA, JUDETUL BUZAU	
		faza: PROIECT TEHNIC/DTAC	pr.nr. 201 2025
		proiect: Înfiintarea unei capacitati de producere a energiei electrice din surse regenerabile pentru autoconsum în comuna Sapoca, judetul Buzau	
sef proiect:	ing.Dumbrava Virgil	scara: -	plansa: DETALII ECHIPARE PTA 250 KVA C.E.F. SAPOCA
proiectat:	ing.Neculae Mihaela		pl.nr. 201-12.2
desenat:	Obretin Mihaela		

FOLOSIREA ACESTOR PLANURI SI A INFORMATIILOR CUPRINSE IN ELE FARA ACORDUL FIRMEI "PROEX INSTAL CONS." CADE SUB INCIDENTA LEGILOR CODULUI PENAL ROMAN SI A REGLEMENTARILOR UNIUNII EUROPENE REFERITOARE LA PROTECTIA PROPRIETATII INTELECTUALE SI A DREPTULUI DE AUTOR

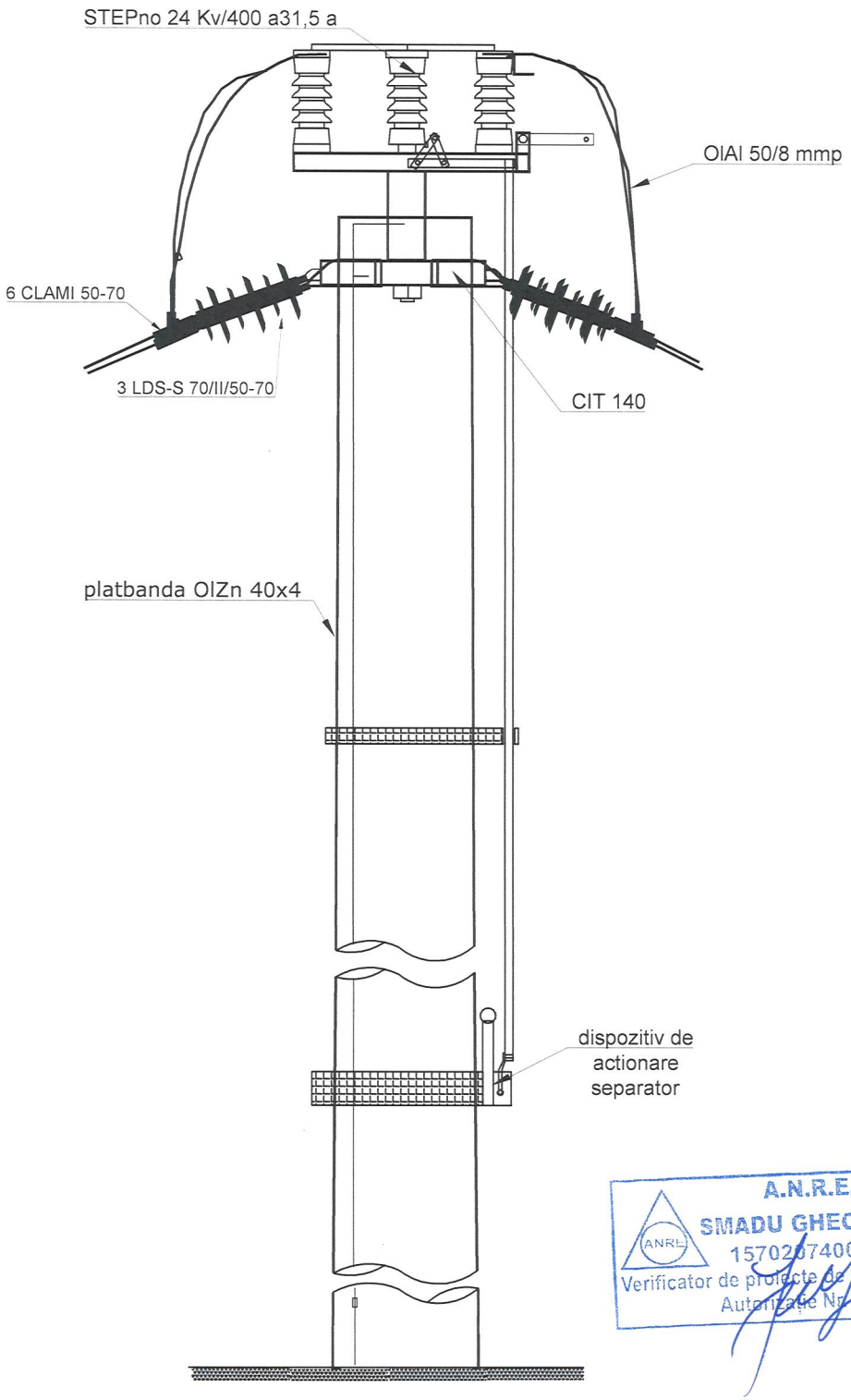

A.N.R.E.
SMADU GHEORGHE
1570207400563
Verificator de proiecte de instalații electrice
Autorizație Nr. 9/2013

THE DOCUMENT/DRAWING IS INTELLECTUAL PROPERTY OF THE AUTHORS, TRANSMITTING OR COPYING, TOTALLY OR PARTIALLY, WITHOUT WRITTEN APPROVAL OF THE AUTHORS REPRESENT A BREAKING OF THE LAW NO 8/1996

verificator:		cerinta:	data verificare:

proiectant: PROEX INSTAL CONSULTING
RO36670168;J51/504/2016
proexinstalconsulting@gmail.com
ATESTAT BeCPA

beneficiar: U.A.T.COMUNA SAPOCA
adresa: COMUNA SAPOCA, JUDETUL BUZAU
faza: PROIECT TEHNIC/DTAC
proiect: Înfiintarea unei capacitati de producere a energiei electrice din surse regenerabile pentru autoconsum în comuna Sapoca, judetul Buzau

data: 06.2025
pr.nr. 201 2025
pl.nr. 201-12.3

sef proiect:	ing.Dumbrava Virgil
proiectat:	ing.Neculae Mihaela
desenat:	Obretin Mihaela

scara: -
plansa: DETALII ECHIPARE STALP SEPARARE C.E.F. SAPOCA

FOLOSIREA ACESTOR PLANURI SI A INFORMATIILOR CUPRINSE IN ELE FARA ACORDUL FIRMEI "PROEX INSTAL CONS." CADE SUB INCIDENTA LEGILOR CODULUI PENAL ROMAN SI A REGLEMENTARILOR UNIUNII EUROPENE REFERITOARE LA PROTECTIA PROPRIETATII INTELECTUALE SI A DREPTULUI DE AUTOR

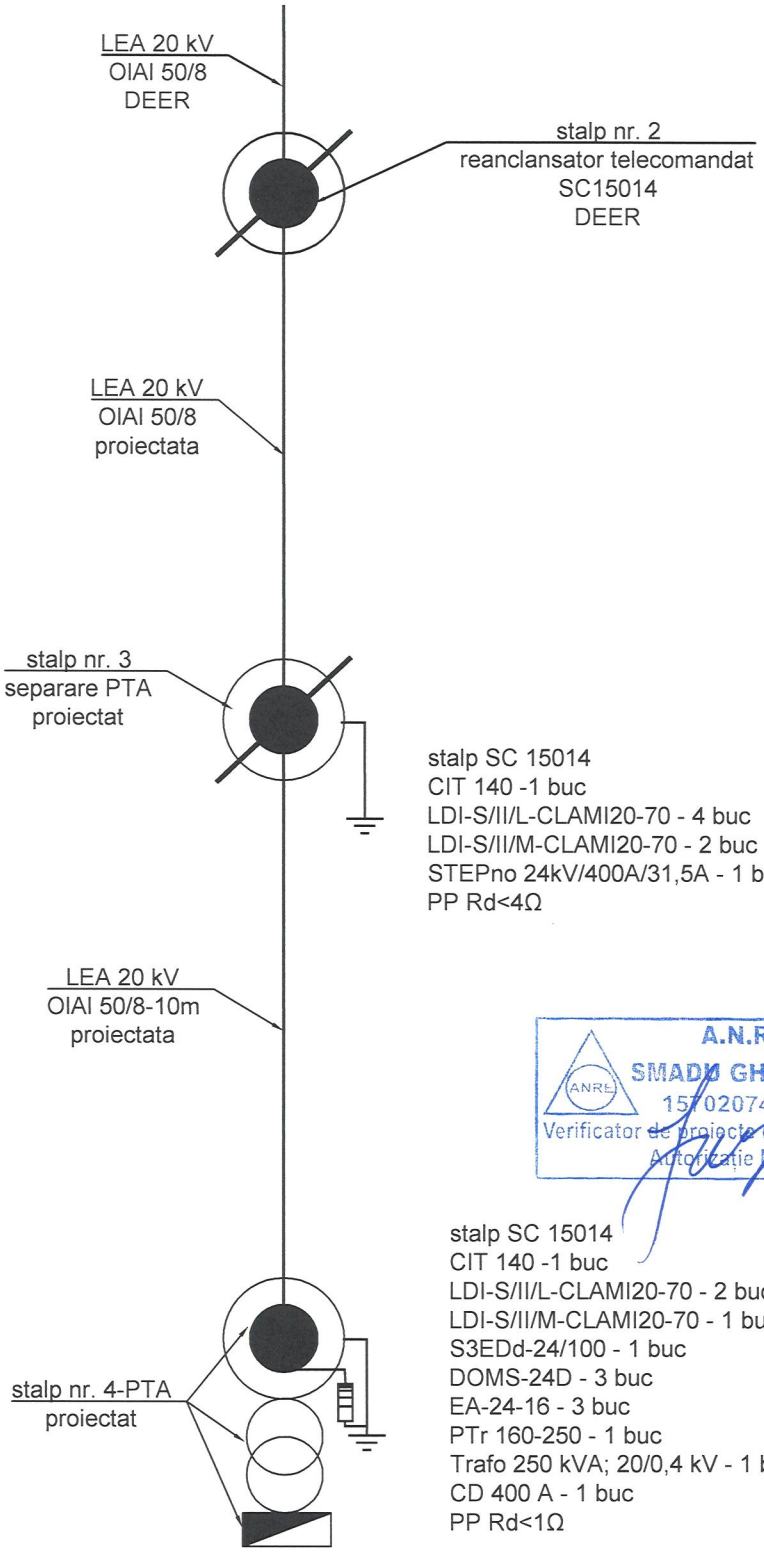

A.N.R.E.
SMADU GHEORGHE
1510207400663
Verificator de proiecte de instalații electrice
Autorizație Nr. 9/2013

THE DOCUMENT/DRAWING IS INTELLECTUAL PROPERTY OF THE AUTHORS, TRANSMITTING OR COPYING, TOTALLY OR PARTIALLY, WITHOUT WRITTEN APPROVAL OF THE AUTHORS REPRESENT A BREAKING OF THE LAW NO 8/1996

verificator:		cerinta:	data verificare:
proiectant: PROEX INSTAL CONSULTING RO36670168;J51/504/2016 proexinstalconsulting@gmail.com ATESTAT Be:C1A		beneficiar: U.A.T.COMUNA SAPOCA	data 06.2025
		adresa: COMUNA SAPOCA, JUDETUL BUZAU	
		faza: PROIECT TEHNIC/DTAC	pr.nr. 201 2025
		proiect: Înfiintarea unei capacitati de producere a energiei electrice din surse regenerabile pentru autoconsum în comuna Sapoca, judetul Buzau	
sef proiect:	ing.Dumbrava Virgil	scara: -	plansa: PLAN PICHETARE RACORD 20 KV C.E.F. SAPOCA
proiectat:	ing.Neculae Mihaela		pl.nr. 201-12.4
desenat:	Obretin Mihaela		

FOLOSIREA ACESTOR PLANURI SI A INFORMATIILOR CUPRINSE IN ELE FARA ACORDUL FIRMEI "PROEX INSTAL CONS." CADE SUB INCIDENTA LEGILOR CODULUI PENAL ROMAN SI A REGLEMENTARILOR UNIUNII EUROPENE REFERITOARE LA PROTECTIA PROPRIETATII INTELECTUALE SI A DREPTULUI DE AUTOR

STRINGUL - 1x16

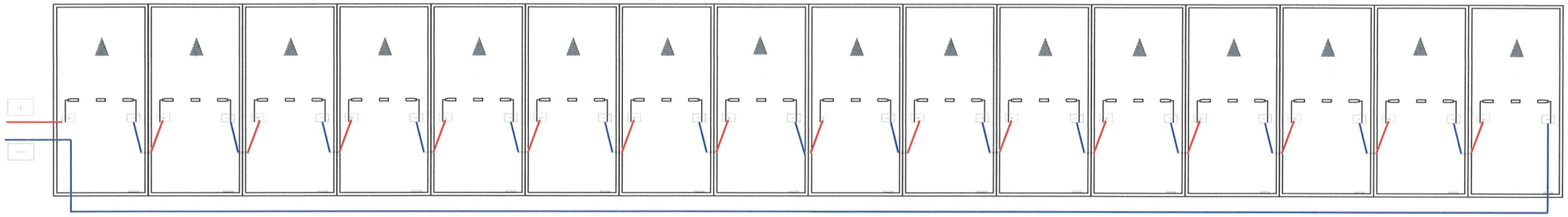

STRINGUL - 1x17

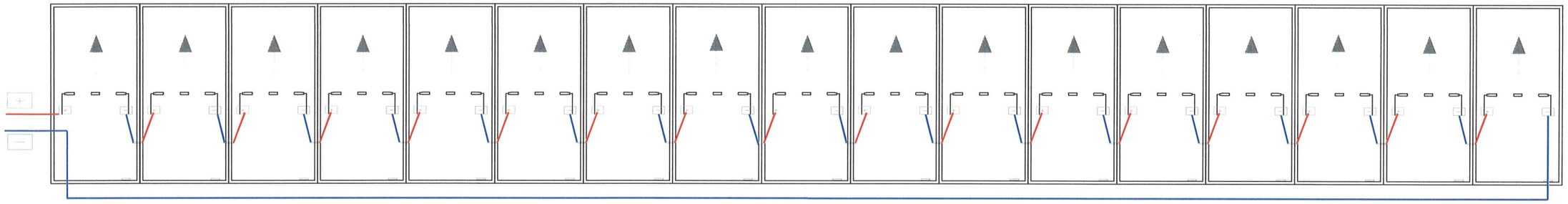

A.N.R.E.
SMADU GHEORGHE
1570207400063
Verificator de proiecte de instalații electrice
Autorizație Nr. 9/2013

THE DOCUMENT/DRAWING IS INTELLECTUAL PROPERTY OF THE AUTHORS. TRANSMITTING OR COPYING, TOTALLY OR PARTIALLY, WITHOUT WRITTEN APPROVAL OF THE AUTHORS REPRESENT A BREAKING OF THE LAW NO 8/1996

verificator:		cerinta:		data verificare:
proiectant : PROEX INSTAL CONSULTING RO36670168;J51/504/2016 proexinstalconsulting@gmail.com ATESTAT Bc;C1A		beneficiar: U.A.T.COMUNA SAPOCA		data 06.2025
		adresa	COMUNA SAPOCA, JUDETUL BUZAU	
		faza	PROIECT TEHNIC/DTAC	pr.nr. 201 2025
		proiect:	Înfiintarea unei capacitati de producere a energiei electrice din surse regenerabile pentru autoconsum în comuna Sapoca, judetul Buzau	
sef proiect:	ing.Dumbrava Virgil			pl.nr. 201-13
proiectat:	ing.Neculae Mihaela	scara 1 : 500	plansa: DETALIU CONECTARE ELECTRICA PANOURI	
desenat:	Obretin Mihaela			

FOLOSIREA ACESTOR PLANURI SI A INFORMATIILOR CUPRINSE IN ELE FARA ACORDUL FIRMEI "PROEX INSTAL CONS." CADE SUB INCIDENTA LEGILOR CODULUI PENAL ROMAN SI A REGLEMENTARILOR UNIUNII EUROPENE REFERITOARE LA PROTECTIA PROPRIETATII INTELECTUALE SI A DREPTULUI DE AUTOR

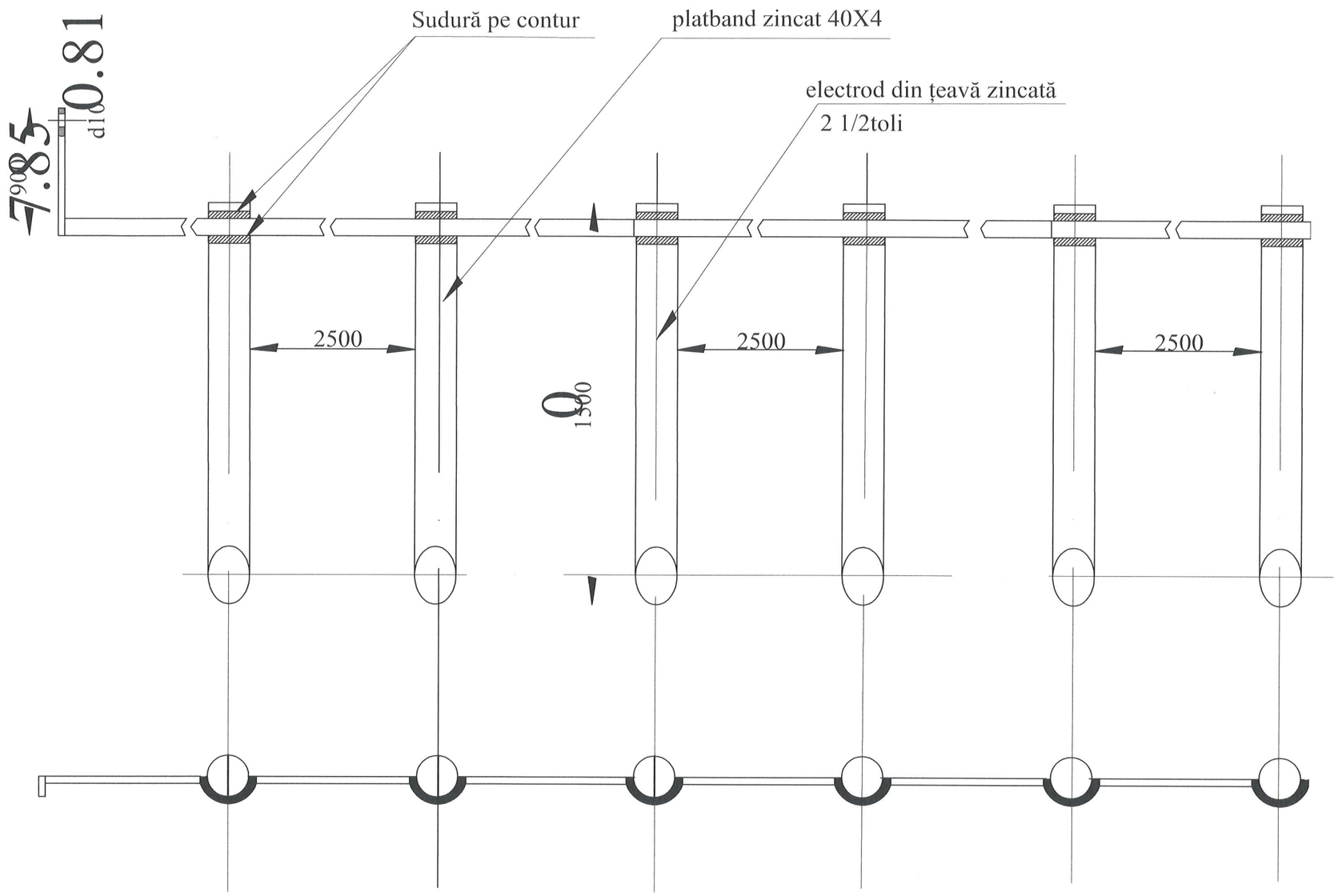

A.N.R.E.
SMADU GHEORGHE
1670207400663
Verificator de proiecte de instalații electrice
Autorizație Nr. 9/2013

THE DOCUMENT/DRAWING IS INTELLECTUAL PROPERTY OF THE AUTHORS. TRANSMITTING OR COPYING, TOTALLY OR PARTIALLY, WITHOUT WRITTEN APPROVAL OF THE AUTHORS REPRESENT A BREAKING OF THE LAW NO 8/1996

verificator:		cerinta:	data verificare:	
proiectant: PROEX INSTAL CONSULTING RO36670168;J51/504/2016 proexinstalconsulting@gmail.com ATESTAT Bc;Cpa		beneficiar: U.A.T.COMUNA SAPOCA		data 06.2025
		adresa	COMUNA SAPOCA, JUDETUL BUZAU	
		faza	PROIECT TEHNIC/DTAC	pr.nr. 201 2025
		proiect:	Înfiintarea unei capacitati de producere a energiei electrice din surse regenerabile pentru autoconsum în comuna Sapoca, judetul Buzau	
sef proiect:	ing.Dumbrava Virgil			pl.nr. 201-14
proiectat:	ing.Neculae Mihaela	scara 1 : 500	plansa: PLAN DETALII PRIZA DE IMPAMANTARE	
desenat:	Obretin Mihaela			

FOLOSIREA ACESTOR PLANURI SI A INFORMATIILOR CUPRINSE IN ELE FARA ACORDUL FIRMEI "PROEX INSTAL CONS." CADE SUB INCIDENTA LEGILOR CODULUI PENAL ROMAN SI A REGLEMENTARILOR UNIUNII EUROPENE REFERITOARE LA PROTECTIA PROPRIETATII INTELECTUALE SI A DREPTULUI DE AUTOR

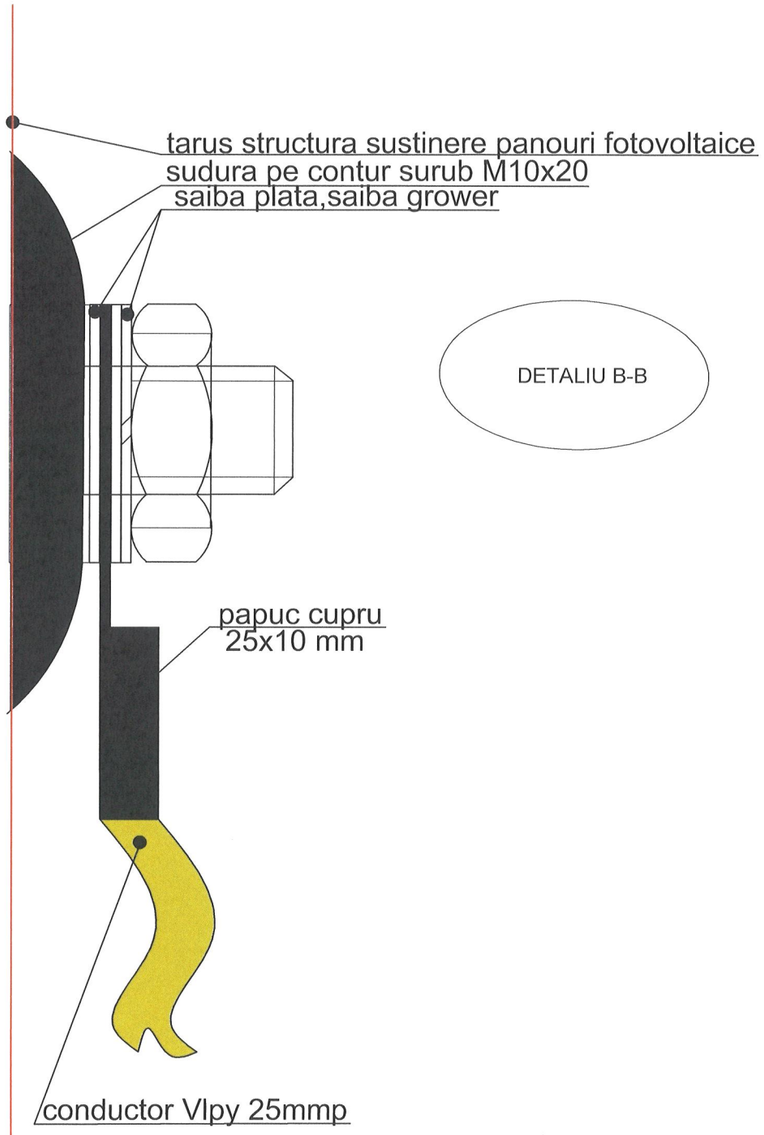

DETALIU B-B

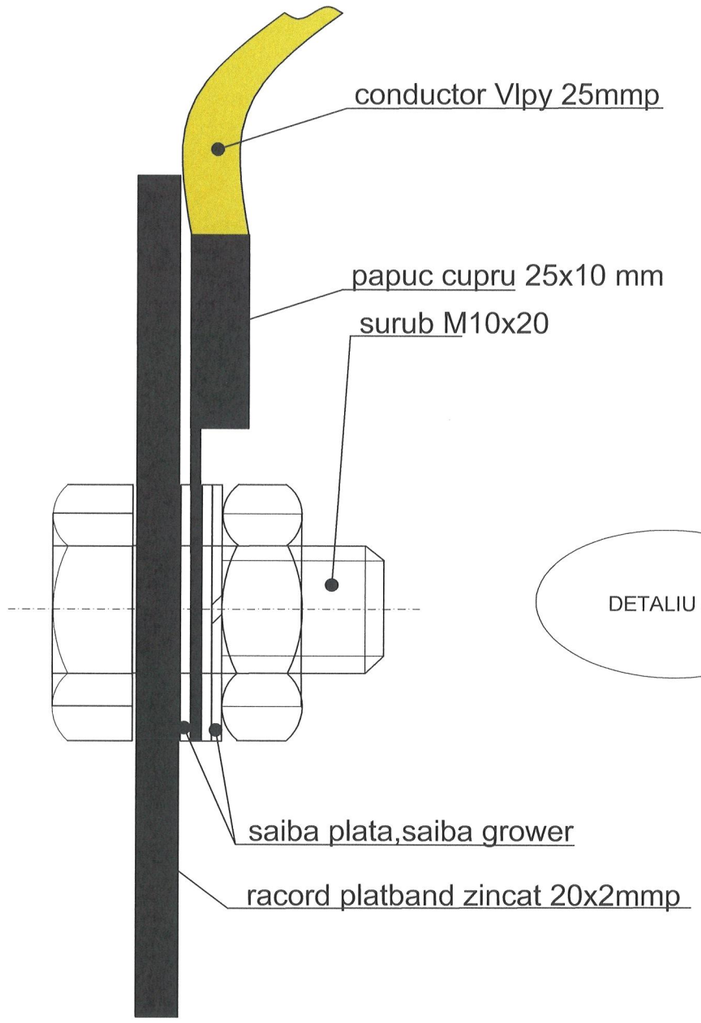

DETALIU A-A

A.N.R.E.
SMADU GHEORGHE
1570207400663
Verificator de proiecte de instalații electrice
Autorizație Nr. 9/2013

THE DOCUMENT/DRAWING IS INTELLECTUAL PROPERTY OF THE AUTHORS. TRANSMITTING OR COPYING, TOTALLY OR PARTIALLY, WITHOUT WRITTEN APPROVAL OF THE AUTHORS REPRESENT A BREAKING OF THE LAW NO 8/1996

verificator:		cerinta:		data verificare:	
proiectant: PROEX INSTAL CONSULTING RO36670168;J51/504/2016 proexinstalconsulting@gmail.com ATESTAT Be;CIA			beneficiar: U.A.T.COMUNA SAPOCA		data 06.2025
			adresa	COMUNA SAPOCA, JUDETUL BUZAU	
			faza	PROIECT TEHNIC/DTAC	pr.nr. 201 2025
			proiect: Înfiintarea unei capacitati de producere a energiei electrice din surse regenerabile pentru autoconsum în comuna Sapoca, judetul Buzau		
sef proiect:	ing.Dumbrava Virgil				pl.nr. 201-15
proiectat:	ing.Neculae Mihaela		scara 1 : 500	plansa: PLAN DETALII CONECTARE IMPAMANTARE CONDUCTOR VLPY 25mmp	
desenat:	Obretin Mihaela				

FOLOSIREA ACESTOR PLANURI SI A INFORMATIILOR CUPRINSE IN ELE FARA ACORDUL FIRMEI "PROEX INSTAL CONS." CADE SUB INCIDENTA LEGILOR CODULUI PENAL ROMAN SI A REGLEMENTARILOR UNIUNII EUROPENE REFERITOARE LA PROTECTIA PROPRIETATII INTELECTUALE SI A DREPTULUI DE AUTOR

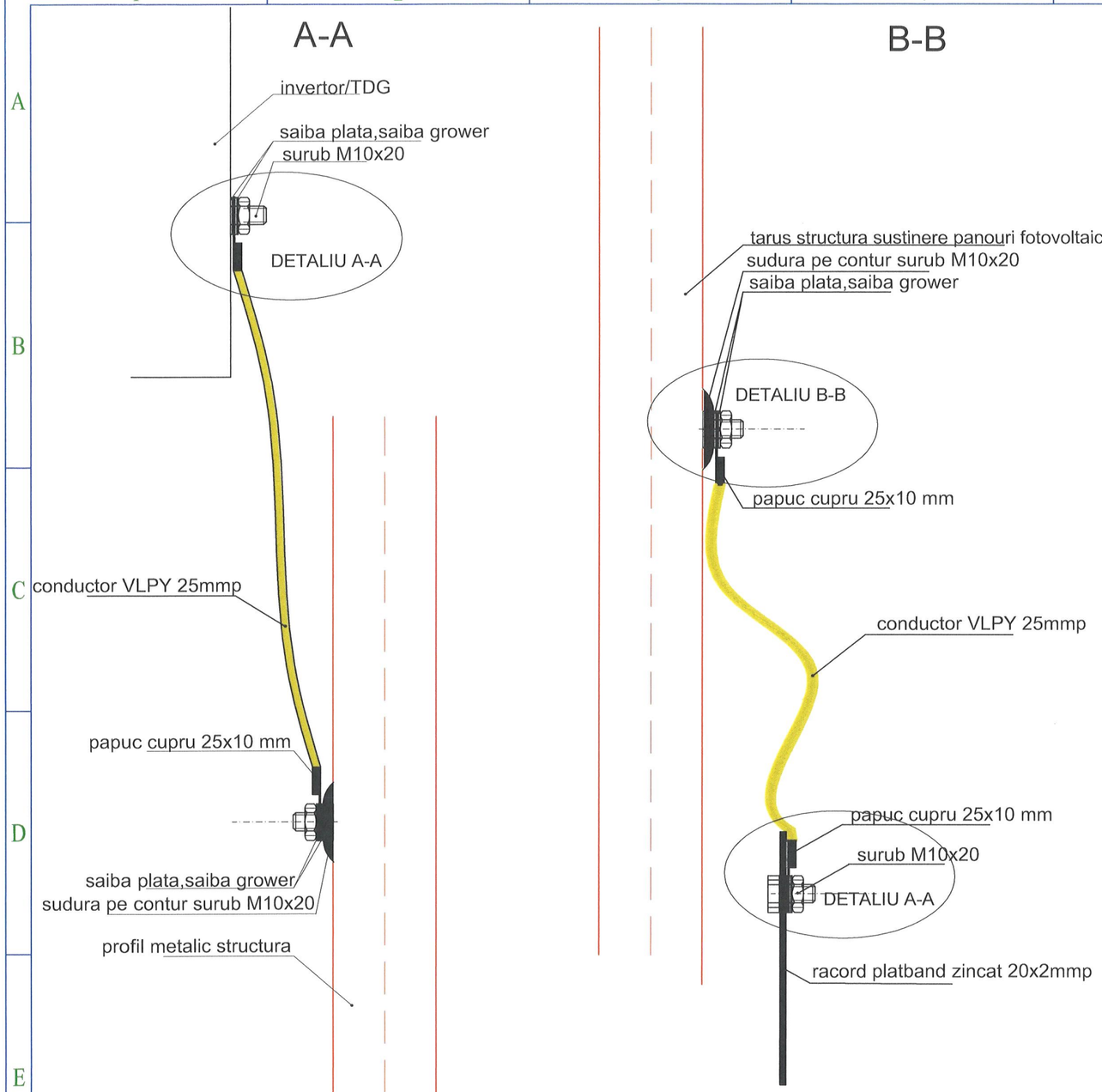

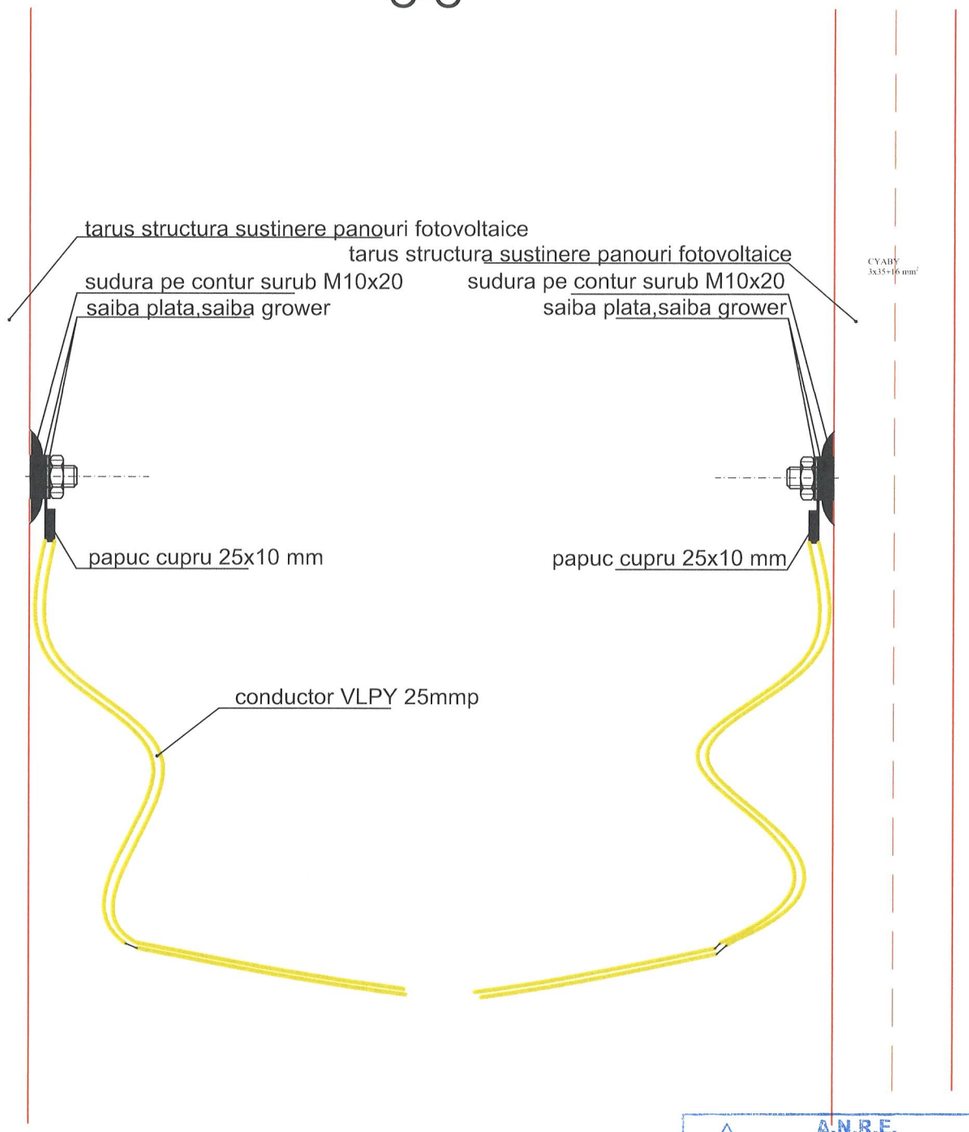

A.N.R.E.
SMADU GHEORGHE
1570207400663
Verificator de proiecte de instalații electrice
Autorizație Nr. 9/2013

THE DOCUMENT/DRAWING IS INTELLECTUAL PROPERTY OF THE AUTHORS. TRANSMITTING OR COPYING, TOTALLY OR PARTIALLY, WITHOUT WRITTEN APPROVAL OF THE AUTHORS REPRESENT A BREAKING OF THE LAW NO 8/1996

verificator:		cerinta:		data verificare:	
proiectant: PROEX INSTAL CONSULTING RO36670168;J51/504/2016 proexinstalconsulting@gmail.com ATESTAT Bc;CPACEX		beneficiar: U.A.T.COMUNA SAPOCA			data 06.2025
		adresa	COMUNA SAPOCA, JUDETUL BUZAU		
		faza	PROIECT TEHNIC/DTAC		pr.nr. 201 2025
		proiect:	Înființarea unei capacitati de producere a energiei electrice din surse regenerabile pentru autoconsum în comuna Sapoca, judetul Buzau		
sef proiect:	ing.Dumbrava Virgil				pl.nr. 201-16
proiectat:	ing.Neculae Mihaela	scara 1:500	plansa: PLAN DETALII CONECTARE IMPAMANTARE CONDUCTOR VLPY 25mmp		
desenat:	Obretin Mihaela				

FOLOSIREA ACESTOR PLANURI SI A INFORMATIILOR CUPRINSE IN ELE FARA ACORDUL FIRMEI "PROEX INSTAL CONS." CADE SUB INCIDENTA LEGILOR CODULUI PENAL ROMAN SI A REGLEMENTARILOR UNIUNII EUROPENE REFERITOARE LA PROTECTIA PROPRIETATII INTELECTUALE SI A DREPTULUI DE AUTOR

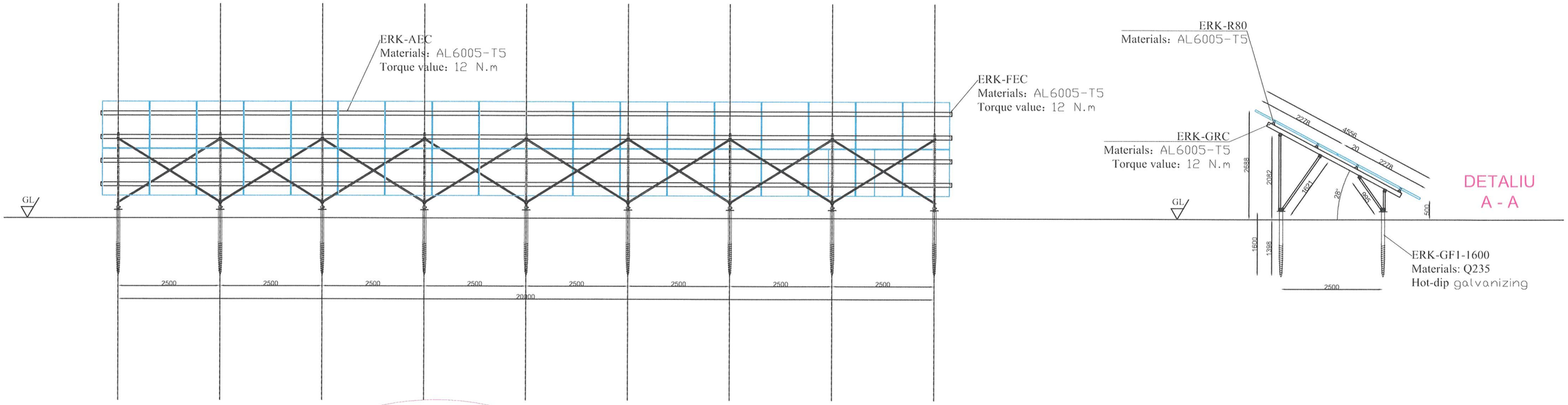

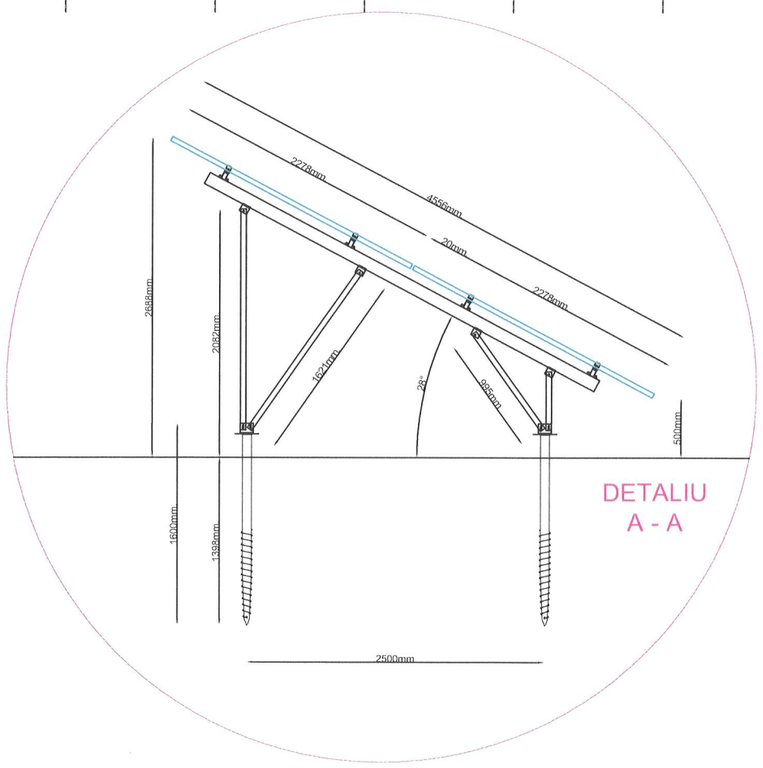

- Z2 = 5.00 aceasi pe toata lungimea panourilor

TERENUL SE VA NIVELA ASTFEL INCAT: COTA - Z1 = 26.50 aceasi pe toata lungimea panourilor

A.N.R.E.
SMADU GHEORGHE
1570207400663
Verificator de proiecte de instalații electrice
Autorizație Nr. 8/2013

verificator:		cerinta:		data verificare:
proiectant:	PROEX INSTAL CONSULTING RO36670168;J51/504/2016 proexinstalconsulting@gmail.com ATESTAT Be;C1A	beneficiar:	U.A.T.COMUNA SAPOCA	data 06.2025
		adresa	COMUNA SAPOCA, JUDETUL BUZAU	
		faza	PROIECT TEHNIC/DTAC	pr.nr. 201 2025
		proiect:	Înfiintarea unei capacitati de producere a energiei electrice din surse regenerabile pentru autoconsum în comuna Sapoca, judetul Buzau	
sef proiect:	ing.Dumbrava Virgil			
proiectat:	ing.Neculae Mihaela	scara	1 : 500	pl.nr. 201-17
desenat:	Obretin Mihaela	plansa:	PLAN DETALII STRUCTURA FIXA	

FOLOSIREA ACESTOR PLANURI SI A INFORMATIILOR CUPRINSE IN ELE FARA ACORDUL FIRMEI "PROEX INSTAL CONS." CADE SUB INCIDENTA LEGILOR CODULUI PENAL ROMAN SI A REGLEMENTARILOR UNUNII EUROPENE REFERITOARE LA PROTECTIA PROPRIETATII INTELECTUALE SI A DREPTULUI DE AUTOR

THE DOCUMENT/DRAWING IS INTELLECTUAL PROPERTY OF THE AUTHORS. TRANSMITTING OR COPYING, TOTALLY OR PARTIALLY, WITHOUT WRITTEN APPROVAL OF THE AUTHORS REPRESENT A BREAKING OF THE LAW NO 8/1996

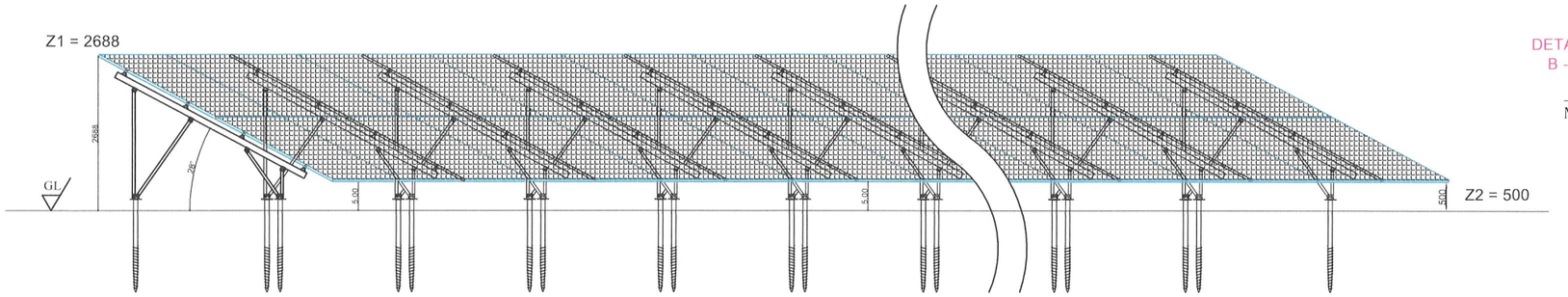

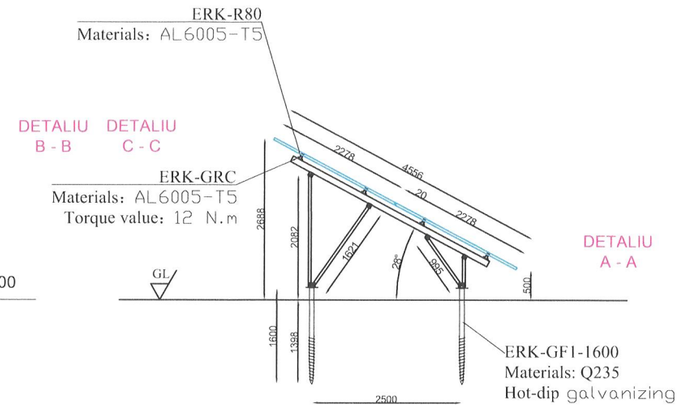

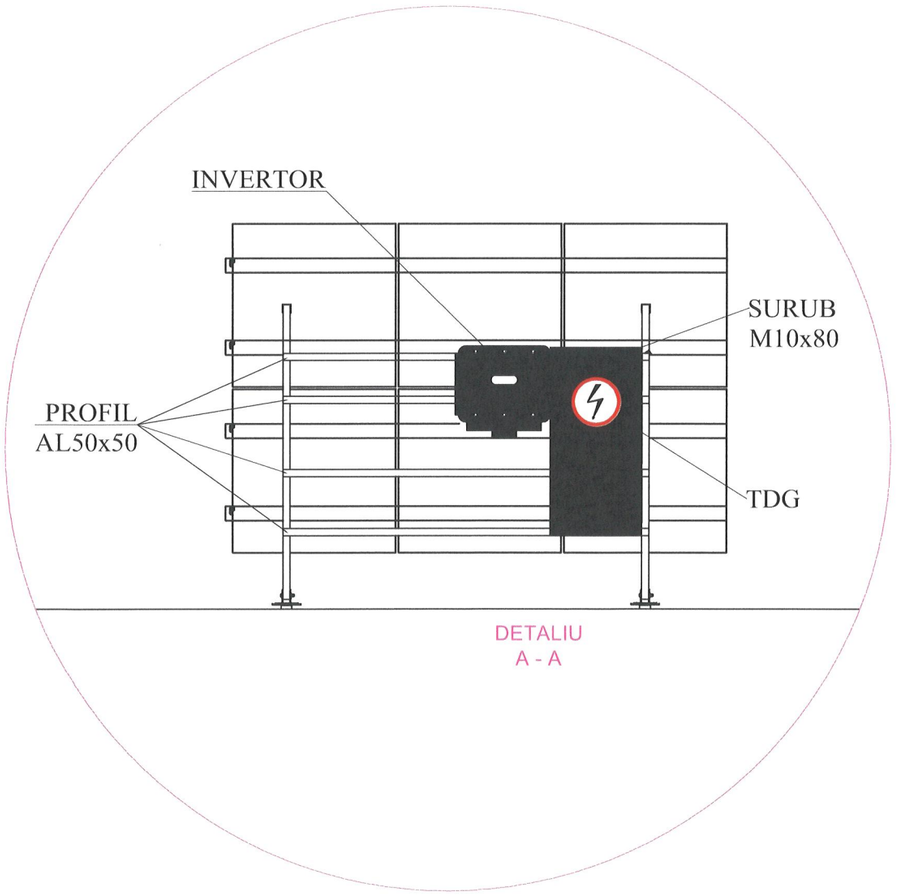

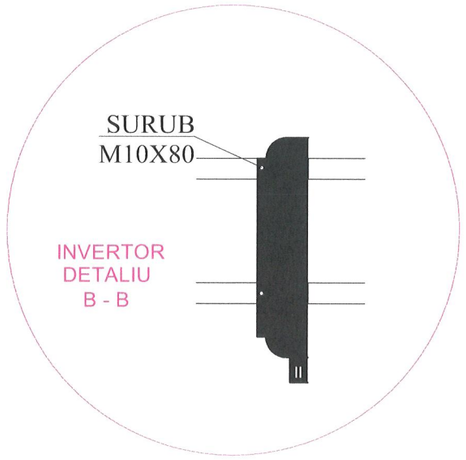

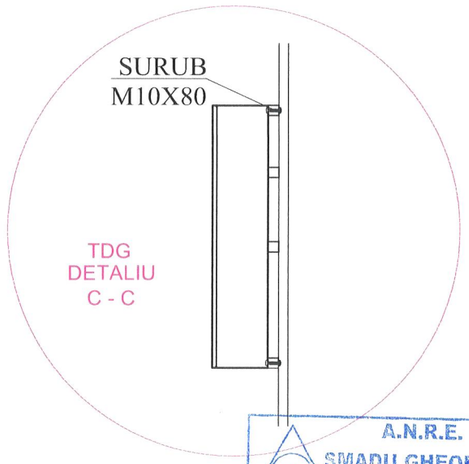

A.N.R.E.
SMADU GHEORGHE
1570207400663
Verificator de proiecte de instalatii electrice
Autorizatie Nr. 9[illegible]13

- Z2 = 5.00 aceasi pe toata lungimea panourilor

TERENUL SE VA NIVELA ASTFEL INCAT: COTA - Z1 = 26.50 aceasi pe toata lungimea panourilor

verificator:		cerinta:		data verificare:	
proiectant:	PROEX INSTAL CONSULTING RO36670168;J51/504/2016 proexinstalconsulting@gmail.com ATESTAT Be:C1A		beneficiar: U.A.T.COMUNA SAPOCA		data 06.2025
			adresa	COMUNA SAPOCA, JUDETUL BUZAU	
			faza	PROIECT TEHNIC/DTAC	pr.nr. 201 2025
			proiect:	Înfiintarea unei capacitati de producere a energiei electrice din surse regenerabile pentru autoconsum în comuna Sapoca, judetul Buzau	
sef proiect:	ing.Dumbrava Virgil				pl.nr. 201-18
proiectat:	ing.Neculae Mihaela		scara 1 : 500	plansa: PLAN DETALII STRUCTURA FIXA	
desenat:	Obretin Mihaela				

FOLOSIREA ACESTOR PLANURI SI A INFORMATIILOR CUPRINSE IN ELE FARA ACORDUL FIRMEI "PROEX INSTAL CONS." CADE SUB INCIDENTA LEGILOR CODULUI PENAL ROMAN SI A REGLEMENTARILOR UNIUNII EUROPENE REFERITOARE LA PROTECTIA PROPRIETATII INTELECTUALE SI A DREPTULUI DE AUTOR

THE DOCUMENT/DRAWING IS INTELLECTUAL PROPERTY OF THE AUTHORS. TRANSMITTING OR COPYING, TOTALLY OR PARTIALLY, WITHOUT WRITTEN APPROVAL OF THE AUTHORS REPRESENT A BREAKING OF THE LAW NO 8/1996

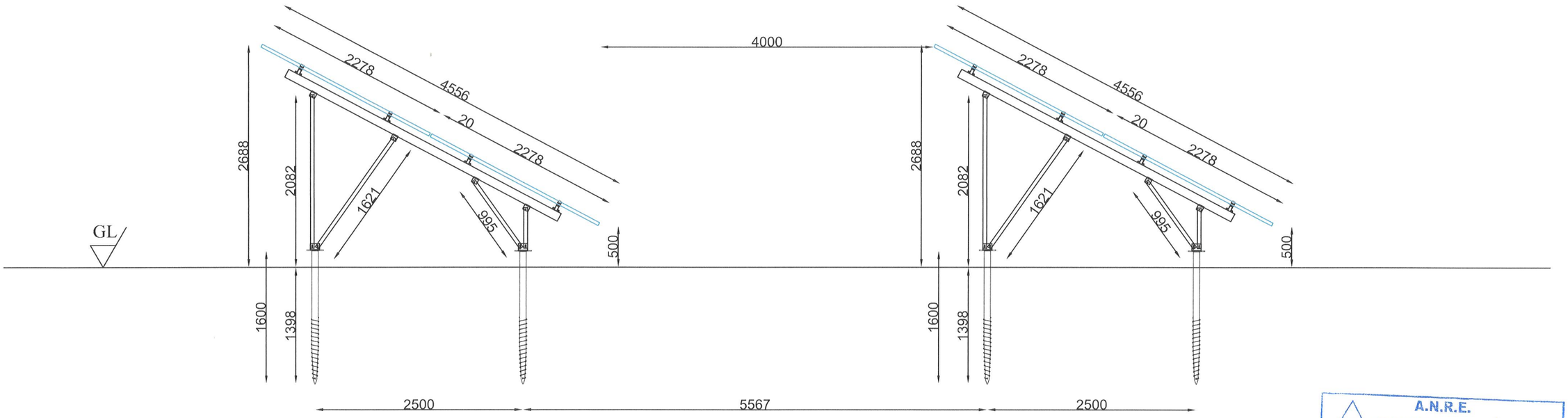

A.N.R.E.
SMADU GHEORGHE
1570207400663
Verificator de proiecte de instalații electrice
Autorizație Nr. 9/2011

THE DOCUMENT/DRAWING IS INTELLECTUAL PROPERTY OF THE AUTHORS, TRANSMITTING OR COPYING, TOTALLY OR PARTIALLY, WITHOUT WRITTEN APPROVAL OF THE AUTHORS REPRESENT A BREAKING OF THE LAW NO 8/1996

verificator:		cerinta:	data verificare:
proiectant: PROEX INSTAL CONSULTING RO36670168;J51/504/2016 proexinstalconsulting@gmail.com ATESTAT B;C1A		beneficiar: U.A.T.COMUNA SAPOCA	data 06.2025
		adresa: COMUNA SAPOCA, JUDETUL BUZAU	
		faza: PROIECT TEHNIC/DTAC	pr.nr. 201 2025
sef proiect:	ing.Dumbrava Virgil	proiect: Înfiintarea unei capacitati de producere a energiei electrice din surse regenerabile pentru autoconsum în comuna Sapoca, judetul Buzau	
proiectat:	ing.Neculae Mihaela	scara 1 : 500	plansa: PLAN DETALII DISTANTA PANOURI
desenat:	Obretin Mihaela		pl.nr. 201-19

FOLOSIREA ACESTOR PLANURI SI A INFORMATIILOR CUPRINSE IN ELE FARA ACORDUL FIRMEI "PROEX INSTAL CONS." CADE SUB INCIDENTA LEGILOR CODULUI PENAL ROMAN SI A REGLEMENTARILOR UNIUNII EUROPENE REFERITOARE LA PROTECTIA PROPRIETATII INTELECTUALE SI A DREPTULUI DE AUTOR

DETALIUL A

DESFASURARE GARD

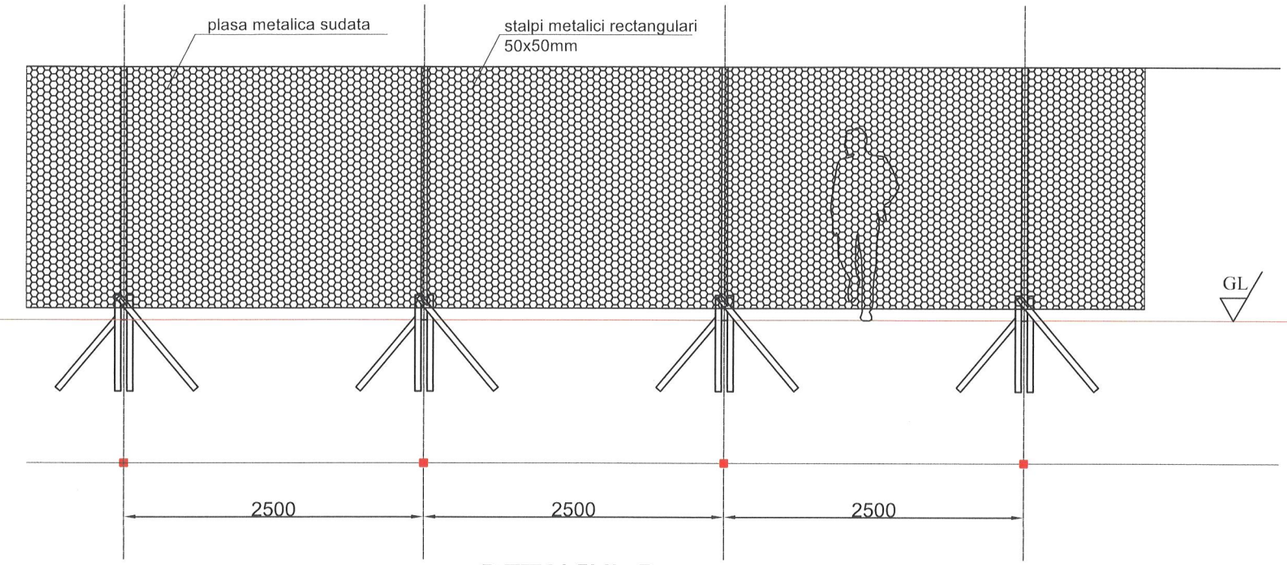

POARTA

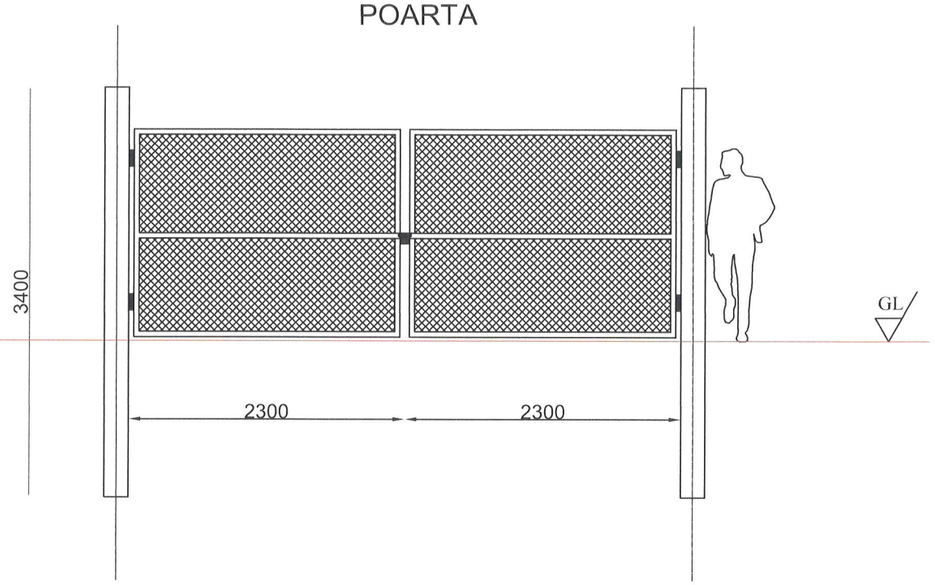

DETALIUL B

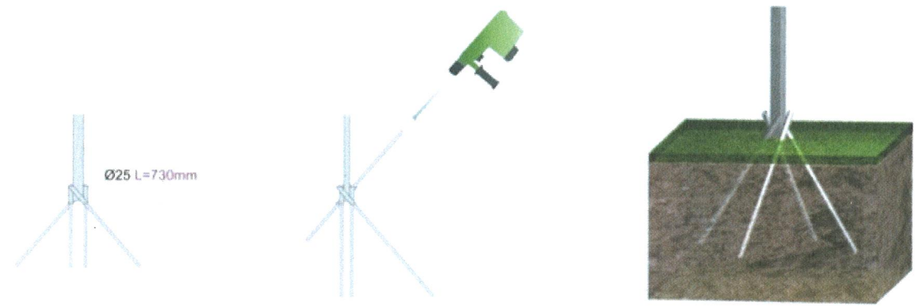

DETALIU PRINDERE STALP METALIC IN PAMANT - TREESYSTEM

THE DOCUMENT/DRAWING IS INTELLECTUAL PROPERTY OF THE AUTHORS. TRANSMITTING OR COPYING TOTALLY OR PARTIALLY WITHOUT WRITTEN APPROVAL OF THE AUTHORS REPRESENT A BREAKING OF THE LAW NO 8/1996

verificator:		cerinta:		data verificare:
proiectant :	PROEX INSTAL CONSULTING RO36670168;J51/504/2016 proexinstalconsulting@gmail.com ATESTAT Be;C1A		beneficiar: U.A.T.COMUNA SAPOCA	data 06.2025
			adresa: COMUNA SAPOCA, JUDETUL BUZAU	
			faza: PROIECT TEHNIC/DTAC	pr.nr. 201 2025
			proiect: Înfiintarea unei capacitati de producere a energiei electrice din surse regenerabile pentru autoconsum în comuna Sapoca, judetul Buzau	
sef proiect:	ing.Dumbrava Virgil			pl.nr. 201-20
proiectat:	ing.Neculae Mihaela		scara 1 : 500	plansa: PLAN DETALII IMPREJMUIRE
desenat:	Obretin Mihaela			

FOLOSIREA ACESTOR PLANURI SI A INFORMATIILOR CUPRINSE IN ELE FARA ACORDUL FIRMEI "PROEX INSTAL CONS." CADE SUB INCIDENTA LEGILOR CODULUI PENAL ROMAN SI A REGLEMENTARILOR UNIUNII EUROPENE REFERITOARE LA PROTECTIA PROPRIETATII INTELECTUALE SI A DREPTULUI DE AUTOR

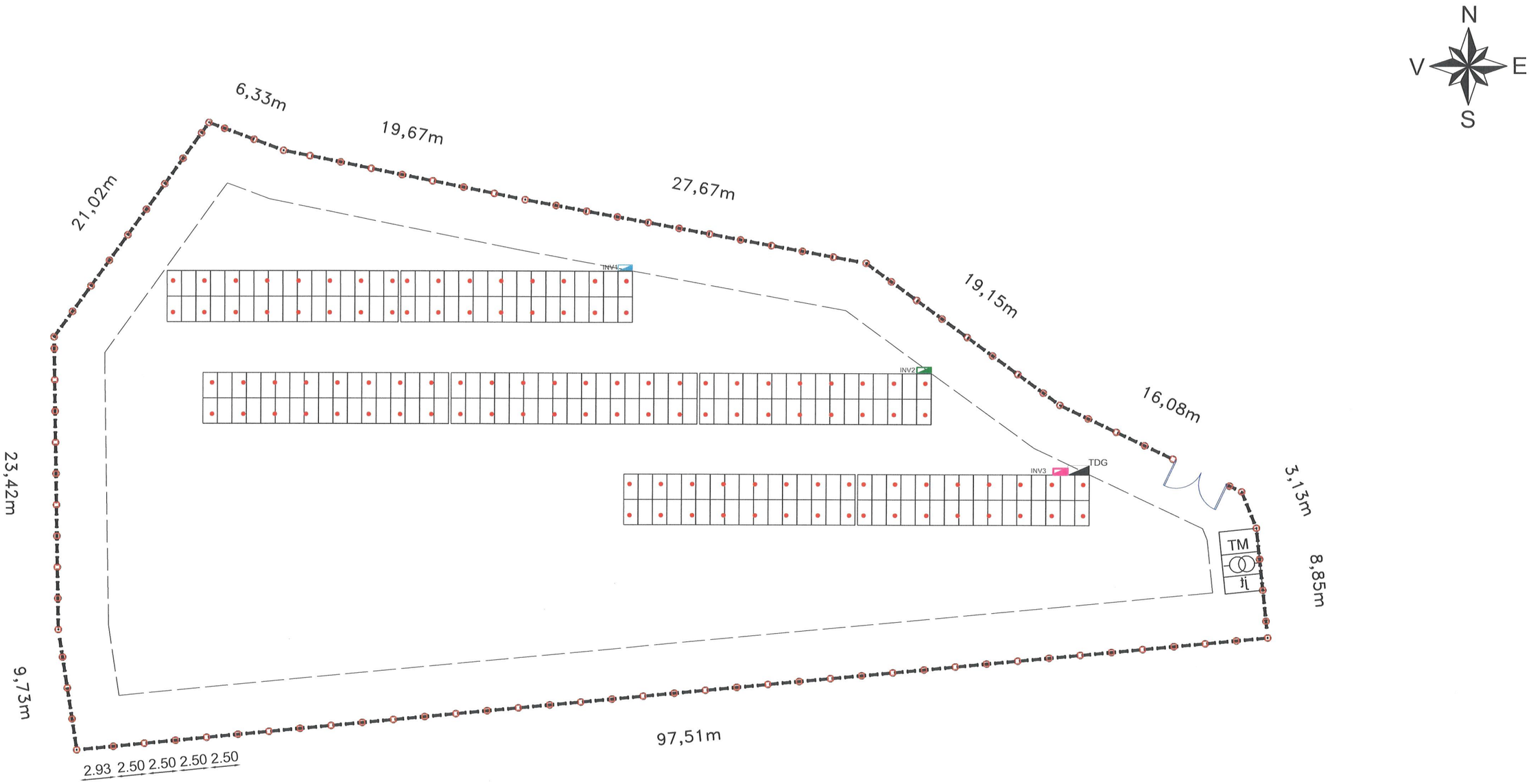

Stâlp țeavă rectangulară 5x5 - 105bucăți

Stâlp poartă țeavă rectangulară 20x20x34-2 bucăți

Imprejmuire gard plasa sudata 200 - 255ml

Suprafata PARC FOTOVOLTAIC - 3272mp

verificator:		cerinta:		data verificare:	
proiectant : PROEX INSTAL CONSULTING RO36670168;J51/504/2016 proexinstalconsulting@gmail.com ATESTAT BeCIA			beneficiar: U.A.T.COMUNA SAPOCA		data 06.2025
			adresa	COMUNA SAPOCA, JUDETUL BUZAU	
			faza	PROIECT TEHNIC/DTAC	pr.nr. 201 2025
			proiect:	Înfiintarea unei capacitati de producere a energiei electrice din surse regenerabile pentru autoconsum în comuna Sapoca, judetul Buzau	
sef proiect:	ing.Dumbrava Virgil				pl.nr. 201-21
proiectat:	ing.Neculae Mihaela		scara 1 : 500	plansa: PLAN DETALII IMPREJMUIRE	
desenat:	Obretin Mihaela				

FOLOSIREA ACESTOR PLANURI SI A INFORMATIILOR CUPRINSE IN ELE FARA ACORDUL FIRMEI "PROEX INSTAL CONS." CADE SUB INCIDENTA LEGILOR CODULUI PENAL ROMAN SI A REGLEMENTARILOR UNIUNII EUROPENE REFERITOARE LA PROTECTIA PROPRIETATII INTELECTUALE SI A DREPTULUI DE AUTOR

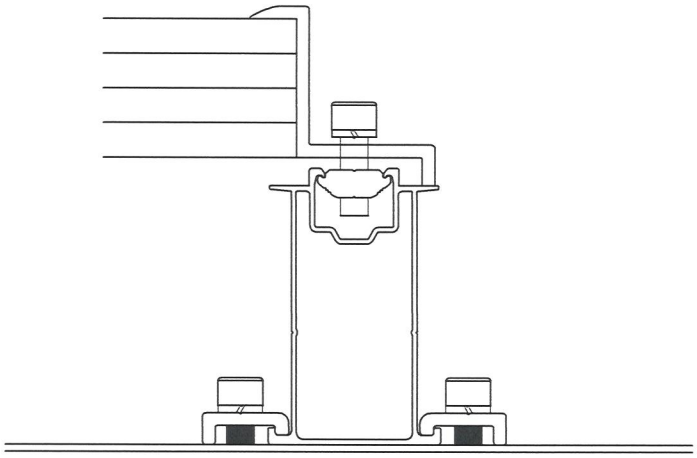

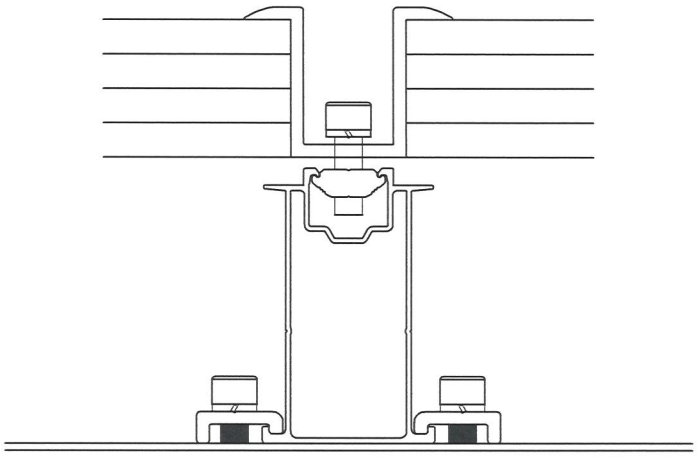

THE DOCUMENT/DRAWING IS INTELLECTUAL PROPERTY OF THE AUTHORS. TRANSMITTING OR COPYING, TOTALLY OR PARTIALLY, WITHOUT WRITTEN APPROVAL OF THE AUTHORS REPRESENT A BREAKING OF THE LAW NO 8/1996

verificator:		cerinta:		data verificare:	
proiectant : PROEX INSTAL CONSULTING RO36670168;J51/504/2016 proexinstalconsulting@gmail.com ATESTAT Be;C1A			beneficiar: U.A.T.COMUNA SAPOCA		data 06.2025
			adresa	COMUNA SAPOCA, JUDETUL BUZAU	
			faza	PROIECT TEHNIC/DTAC	pr.nr. 201 2025
			proiect:	Înfiintarea unei capacitati de producere a energiei electrice din surse regenerabile pentru autoconsum în comuna Sapoca, judetul Buzau	
sef proiect:	ing.Dumbrava Virgil				pl.nr. 201-22
proiectat:	ing.Neculae Mihaela		scara 1 : 500	plansa: COMPONENTE DE PRINDERE	
desenat:	Obretin Mihaela				

FOLOSIREA ACESTOR PLANURI SI A INFORMATIILOR CUPRINSE IN ELE FARA ACORDUL FIRMEI "PROEX INSTAL CONS." CADE SUB INCIDENTA LEGILOR CODULUI PENAL ROMAN SI A REGLEMENTARILOR UNIUNII EUROPENE REFERITOARE LA PROTECTIA PROPRIETATII INTELECTUALE SI A DREPTULUI DE AUTOR

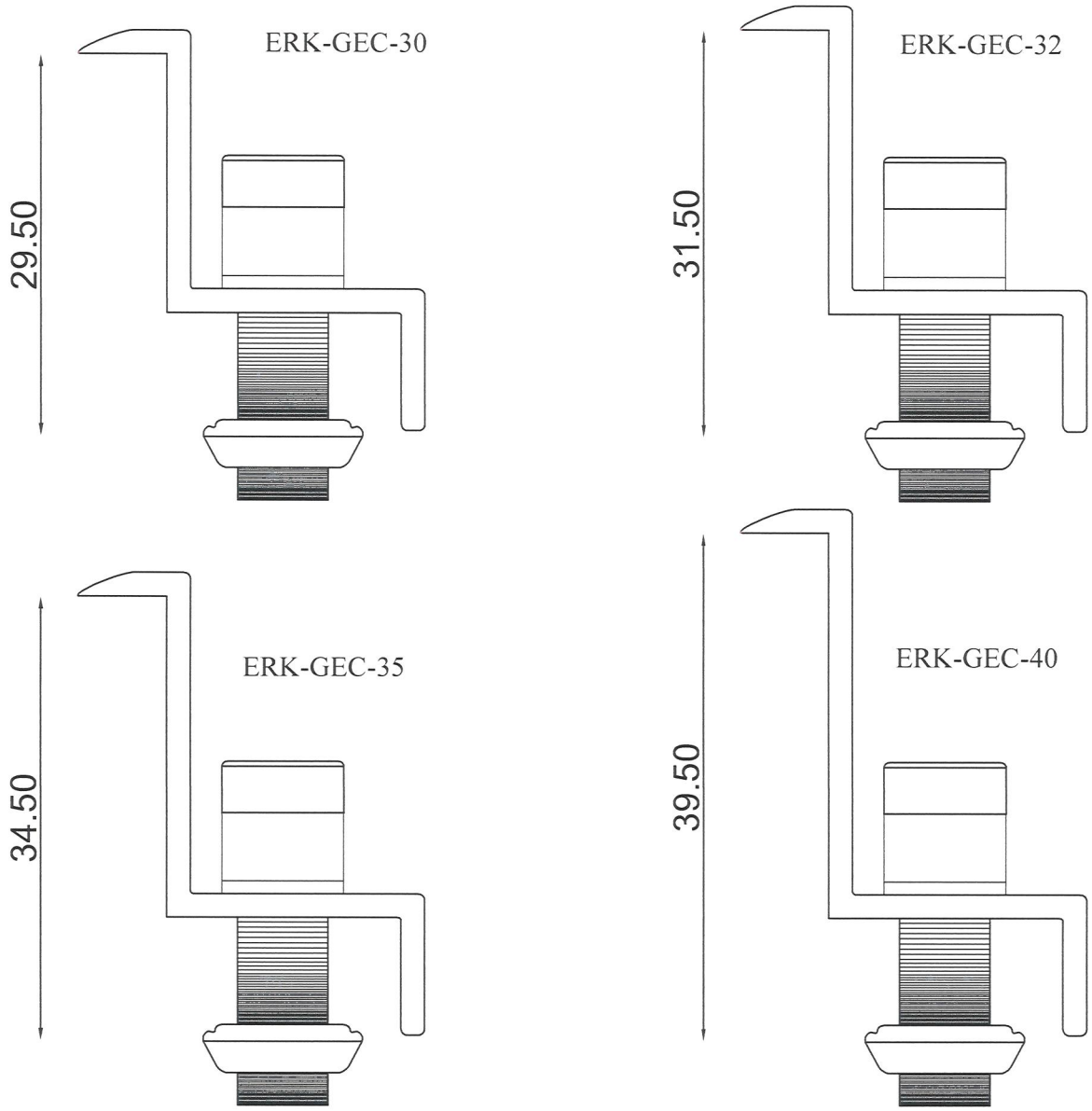

THE DOCUMENT/DRAWING IS INTELLECTUAL PROPERTY OF THE AUTHORS, TRANSMITTING OR COPYING, TOTALLY OR PARTIALLY, WITHOUT WRITTEN APPROVAL OF THE AUTHORS REPRESENT A BREAKING OF THE LAW NO 8/1996

verificator:		cerinta:		data verificare:	
proiectant : PROEX INSTAL CONSULTING RO36670168;J51/504/2016 proexinstalconsulting@gmail.com ATESTAT Be;C1A			beneficiar: U.A.T.COMUNA SAPOCA		data 06.2025
			adresa	COMUNA SAPOCA, JUDETUL BUZAU	
			faza	PROIECT TEHNIC/DTAC	pr.nr. 201 2025
			proiect: Înfiintarea unei capacitati de producere a energiei electrice din surse regenerabile pentru autoconsum în comuna Sapoca, judetul Buzau		
sef proiect:	ing.Dumbrava Virgil				pl.nr. 201-23
proiectat:	ing.Neculae Mihaela		scara 1 / 500	plansa: COMPONENTE DE PRINDERE	
desenat:	Obretin Mihaela				

FOLOSIREA ACESTOR PLANURI SI A INFORMATIILOR CUPRINSE IN ELE FARA ACORDUL FIRMEI "PROEX INSTAL CONS." CADE SUB INCIDENTA LEGILOR CODULUI PENAL ROMAN SI A REGLEMENTARILOR UNIUNII EUROPENE REFERITOARE LA PROTECTIA PROPRIETATII INTELECTUALE SI A DREPTULUI DE AUTOR

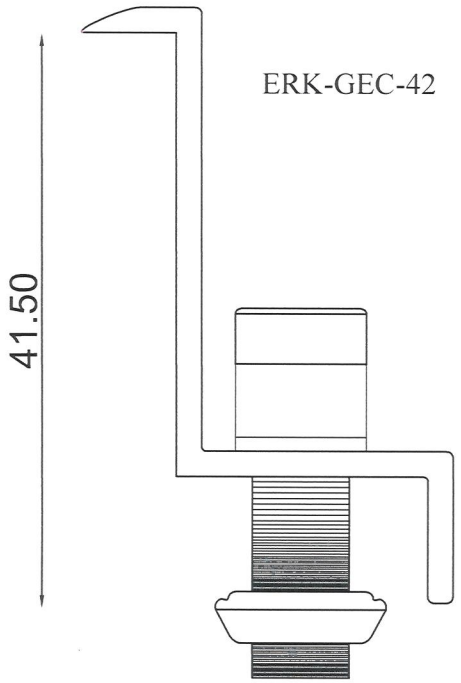

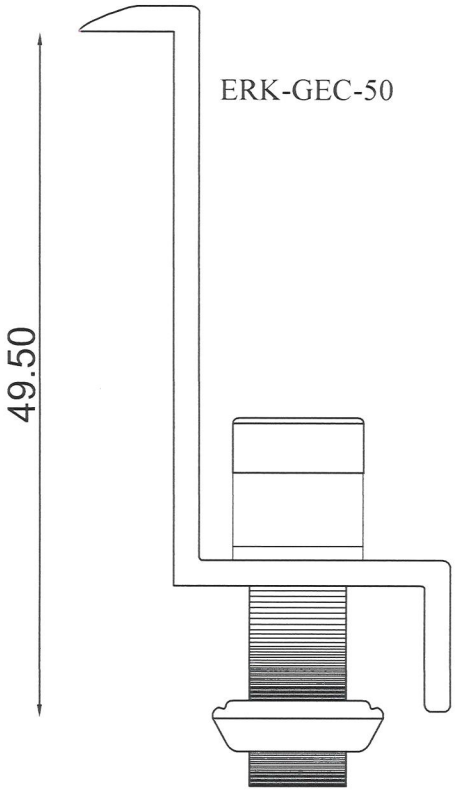

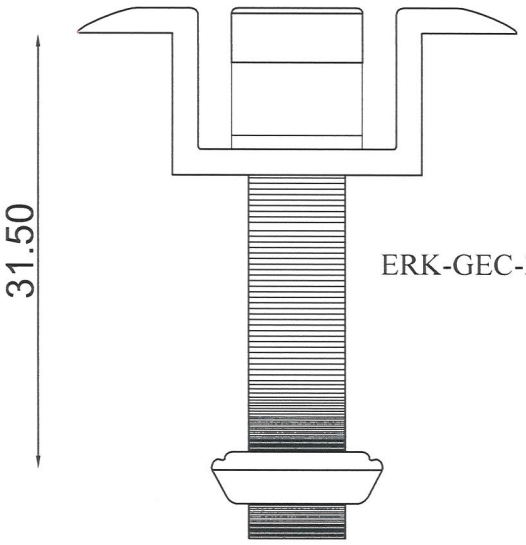

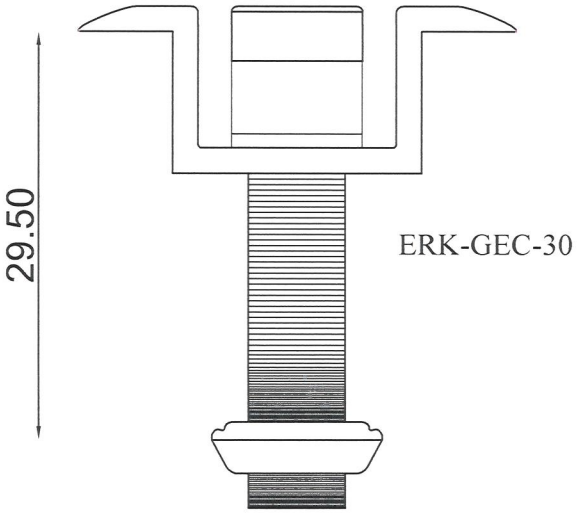

THE DOCUMENT/DRAWING IS INTELLECTUAL PROPERTY OF THE AUTHORS. TRANSMITTING OR COPYING, TOTALLY OR PARTIALLY, WITHOUT WRITTEN APPROVAL OF THE AUTHORS REPRESENT A BREAKING OF THE LAW NO 8/1996

verificator:		cerinta:		data verificare:	
proiectant : PROEX INSTAL CONSULTING RO36670168;J51/504/2016 proexinstalconsulting@gmail.com ATESTAT Be;C1A			beneficiar: U.A.T.COMUNA SAPOCA		data 06.2025
			adresa	COMUNA SAPOCA, JUDETUL BUZAU	
			faza	PROIECT TEHNIC/DTAC	pr.nr. 201 2025
			proiect:	Înfiintarea unei capacitati de producere a energiei electrice din surse regenerabile pentru autoconsum în comuna Sapoca, judetul Buzau	
sef proiect:	ing.Dumbrava Virgil				pl.nr. 201-24
proiectat:	ing.Neculae Mihaela		scara 1 : 500	plansa: COMPONENTE DE PRINDERE	
desenat:	Obretin Mihaela				

FOLOSIREA ACESTOR PLANURI SI A INFORMATIILOR CUPRINSE IN ELE FARA ACORDUL FIRMEI "PROEX INSTAL CONS." CADE SUB INCIDENTA LEGILOR CODULUI PENAL ROMAN SI A REGLEMENTARILOR UNIUNII EUROPENE REFERITOARE LA PROTECTIA PROPRIETATII INTELECTUALE SI A DREPTULUI DE AUTOR

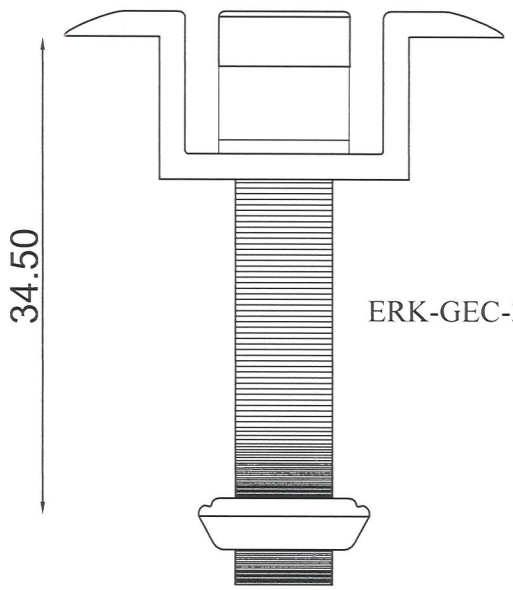

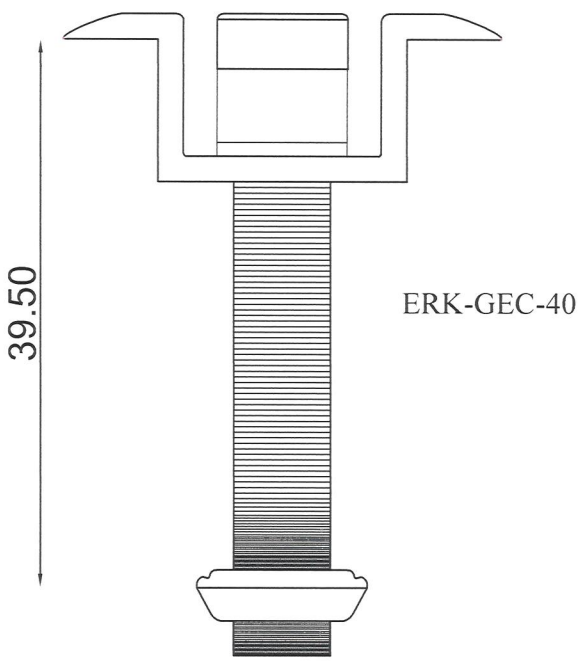

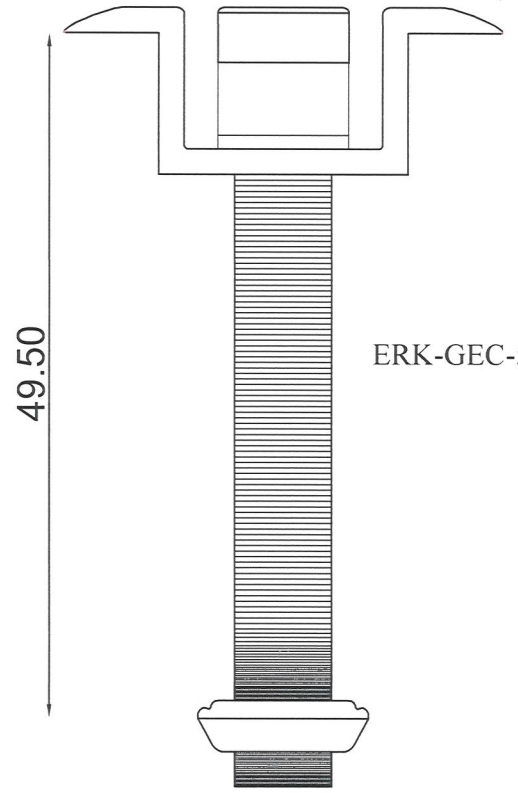

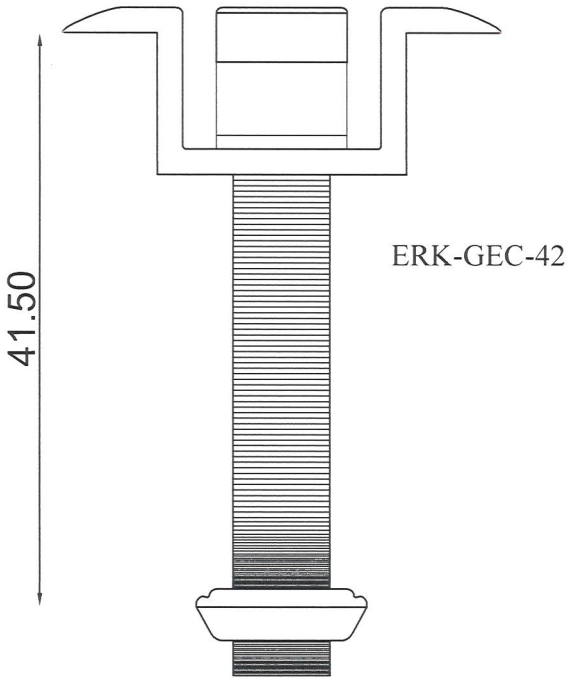

THE DOCUMENT/DRAWING IS INTELLECTUAL PROPERTY OF THE AUTHORS, TRANSMITTING OR COPYING, TOTALLY OR PARTIALLY, WITHOUT WRITTEN APPROVAL OF THE AUTHORS REPRESENT A BREAKING OF THE LAW NO 8/1996

verificator:		cerinta:		data verificare:
proiectant : PROEX INSTAL CONSULTING RO36670168;J51/504/2016 proexinstalconsulting@gmail.com ATESTAT Be;CIA			beneficiar: U.A.T.COMUNA SAPOCA	data 06.2025
			adresa: COMUNA SAPOCA, JUDETUL BUZAU	
			faza: PROIECT TEHNIC/DTAC	pr.nr. 201 2025
			proiect: Înfiintarea unei capacitati de producere a energiei electrice din surse regenerabile pentru autoconsum în comuna Sapoca, judetul Buzau	
sef proiect:	ing.Dumbrava Virgil			pl.nr. 201-25
proiectat:	ing.Neculae Mihaela		scara 1 : 500	plansa: COMPONENTE DE PRINDERE
desenat:	Obretin Mihaela			

FOLOSIREA ACESTOR PLANURI SI A INFORMATIILOR CUPRINSE IN ELE FARA ACORDUL FIRMEI "PROEX INSTAL CONS." CADE SUB INCIDENTA LEGILOR CODULUI PENAL ROMAN SI A REGLEMENTARILOR UNIUNII EUROPENE REFERITOARE LA PROTECTIA PROPRIETATII INTELECTUALE SI A DREPTULUI DE AUTOR

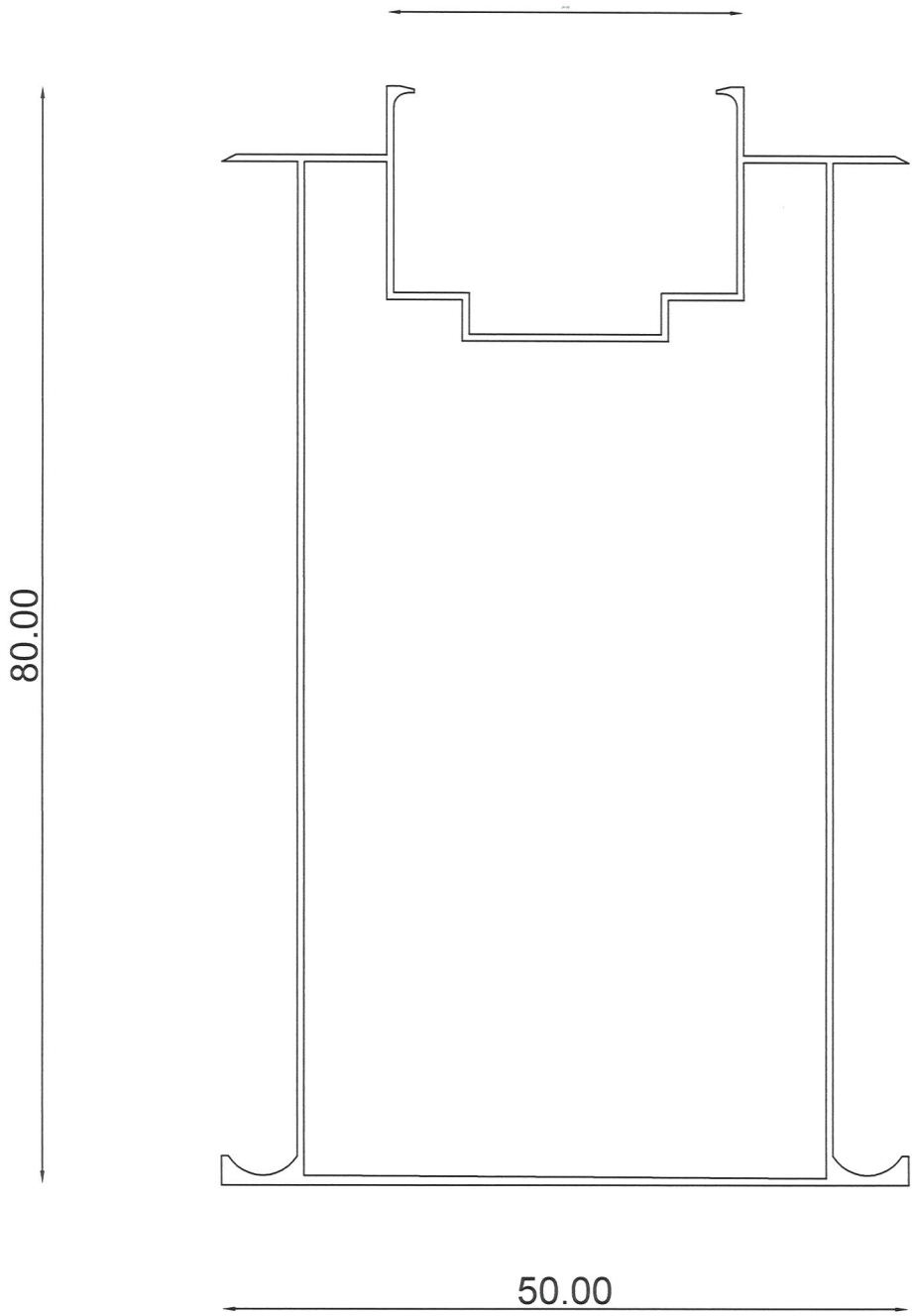

THE DOCUMENT/DRAWING IS INTELLECTUAL PROPERTY OF THE AUTHORS, TRANSMITTING OR COPYING, TOTALLY OR PARTIALLY, WITHOUT WRITTEN APPROVAL OF THE AUTHORS REPRESENT A BREAKING OF THE LAW NO 8/1996

verificator:		cerinta:		data verificare:	
proiectant : PROEX INSTAL CONSULTING RO36670168;J51/504/2016 proexinstalconsulting@gmail.com ATESTAT Be;CIA			beneficiar: U.A.T.COMUNA SAPOCA		data 06.2025
			adresa	COMUNA SAPOCA, JUDETUL BUZAU	
			faza	PROIECT TEHNIC/DTAC	pr.nr. 201 2025
sef proiect:	ing.Dumbrava Virgil		proiect: Înfiintarea unei capacitati de producere a energiei electrice din surse regenerabile pentru autoconsum în comuna Sapoca, judetul Buzau		pl.nr. 201-26
proiectat:	ing.Neculae Mihaela		scara	plansa:	
desenat:	Obretin Mihaela		1 : 500	COMPONENTE DE PRINDERE	

FOLOSIREA ACESTOR PLANURI SI A INFORMATIILOR CUPRINSE IN ELE FARA ACORDUL FIRMEI "PROEX INSTAL CONS." CADE SUB INCIDENTA LEGILOR CODULUI PENAL ROMAN SI A REGLEMENTARILOR UNIUNII EUROPENE REFERITOARE LA PROTECTIA PROPRIETATII INTELECTUALE SI A DREPTULUI DE AUTOR

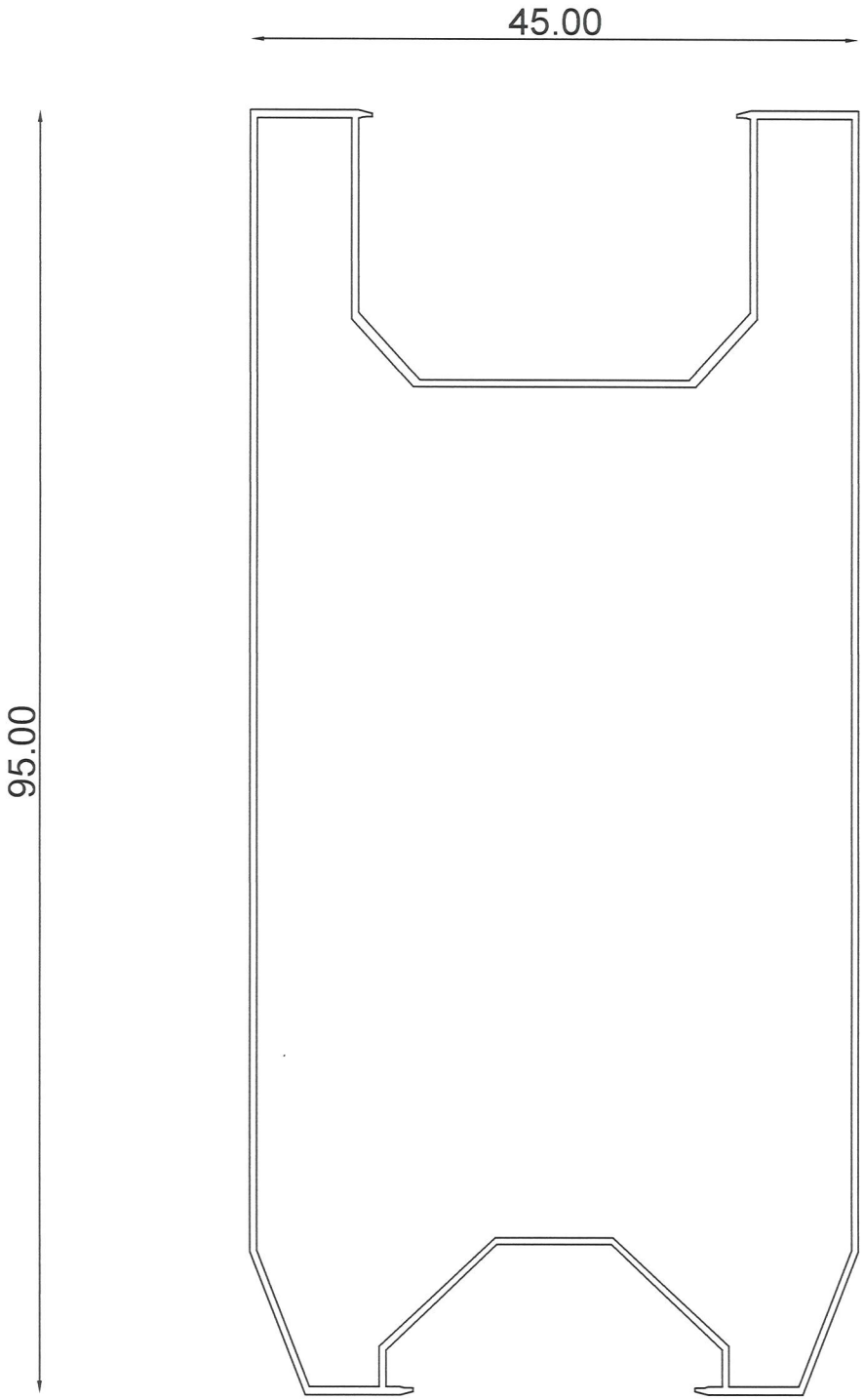

THE DOCUMENT/DRAWING IS INTELLECTUAL PROPERTY OF THE AUTHORS, TRANSMITTING OR COPYING, TOTALLY OR PARTIALLY, WITHOUT WRITTEN APPROVAL OF THE AUTHORS REPRESENT A BREAKING OF THE LAW NO 8/1996

verificator:		cerinta:		data verificare:	
proiectant : PROEX INSTAL CONSULTING RO36670168;J51/504/2016 proexinstalconsulting@gmail.com ANRE ATESTAT Be;C1A			beneficiar: U.A.T.COMUNA SAPOCA		data 06.2025
			adresa	COMUNA SAPOCA, JUDETUL BUZAU	
			faza	PROIECT TEHNIC/DTAC	pr.nr. 201 2025
			proiect:	Înfiintarea unei capacitati de producere a energiei electrice din surse regenerabile pentru autoconsum în comuna Sapoca, judetul Buzau	
sef proiect:	ing.Dumbrava Virgil				pl.nr. 201-27
proiectat:	ing.Neculae Mihaela		scara 1 : 500	plansa: COMPONENTE DE PRINDERE	
desenat:	Obretin Mihaela				

FOLOSIREA ACESTOR PLANURI SI A INFORMATIILOR CUPRINSE IN ELE FARA ACORDUL FIRMEI "PROEX INSTAL CONS." CADE SUB INCIDENTA LEGILOR CODULUI PENAL ROMAN SI A REGLEMENTARILOR UNIUNII EUROPENE REFERITOARE LA PROTECTIA PROPRIETATII INTELECTUALE SI A DREPTULUI DE AUTOR

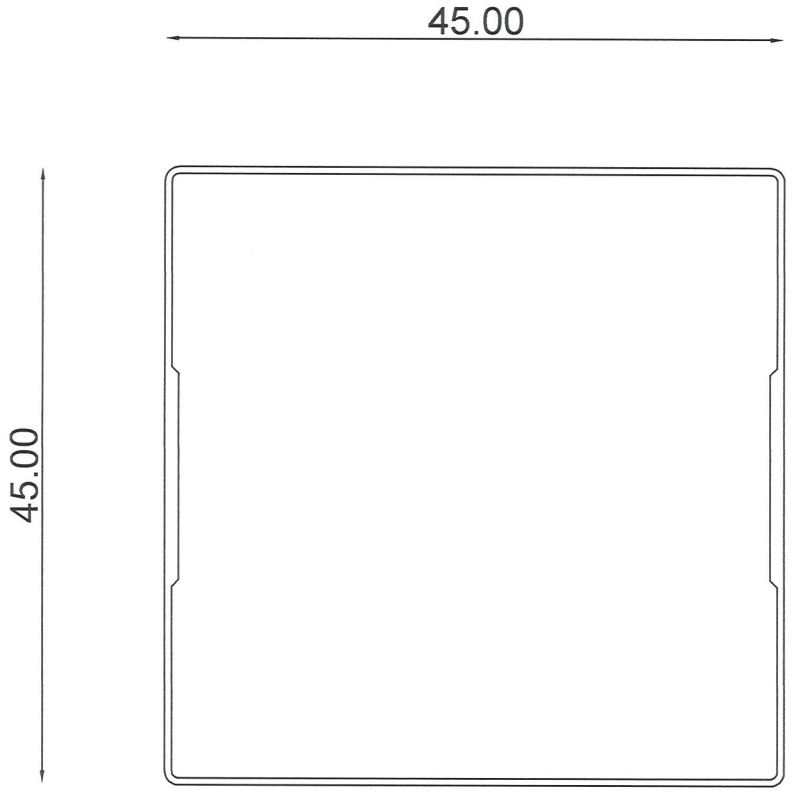

THE DOCUMENT/DRAWING IS INTELLECTUAL PROPERTY OF THE AUTHORS, TRANSMITTING OR COPYING, TOTALLY OR PARTIALLY, WITHOUT WRITTEN APPROVAL OF THE AUTHORS REPRESENT A BREAKING OF THE LAW NO 8/1996

verificator:		cerinta:	data verificare:
proiectant : PROEX INSTAL CONSULTING RO36670168;J51/504/2016 proexinstalconsulting@gmail.com ATESTAT BeCIA	beneficiar: U.A.T.COMUNA SAPOCA		data 06.2025
	adresa	COMUNA SAPOCA, JUDETUL BUZAU	
	faza	PROIECT TEHNIC/DTAC	pr.nr. 201 2025
	proiect: Înfiintarea unei capacitati de producere a energiei electrice din surse regenerabile pentru autoconsum în comuna Sapoca, judetul Buzau		
sef proiect: ing.Dumbrava Virgil			pl.nr. 201-28
proiectat: ing.Neculae Mihaela	scara 1 : 500	plansa: COMPONENTE DE PRINDERE	
desenat: Obretin Mihaela			

FOLOSIREA ACESTOR PLANURI SI A INFORMATIILOR CUPRINSE IN ELE FARA ACORDUL FIRMEI "PROEX INSTAL CONS." CADE SUB INCIDENTA LEGILOR CODULUI PENAL ROMAN SI A REGLEMENTARILOR UNIUNII EUROPENE REFERITOARE LA PROTECTIA PROPRIETATII INTELECTUALE SI A DREPTULUI DE AUTOR

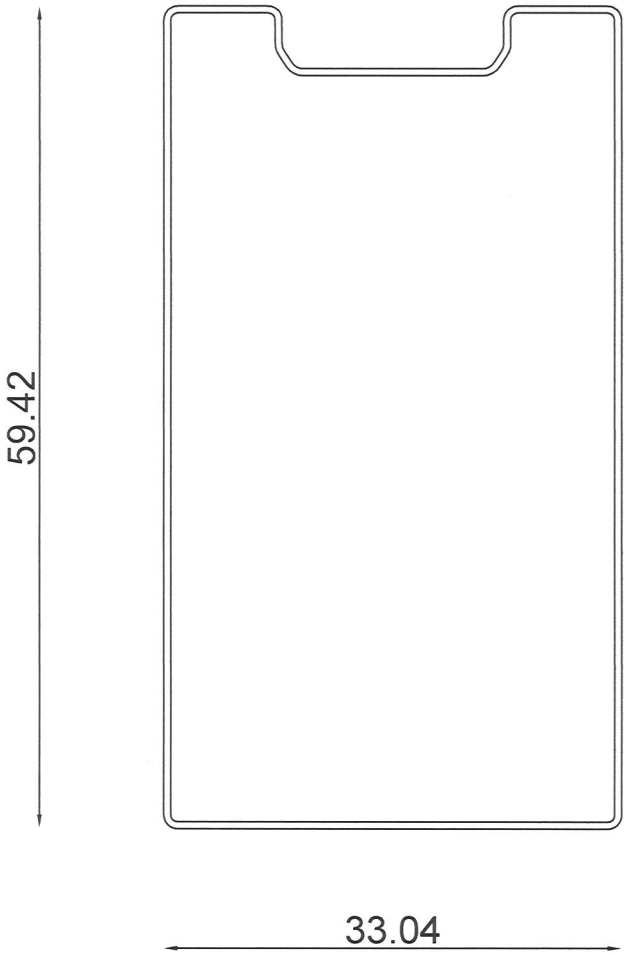

THE DOCUMENT/DRAWING IS INTELLECTUAL PROPERTY OF THE AUTHORS, TRANSMITTING OR COPYING, TOTALLY OR PARTIALLY, WITHOUT WRITTEN APPROVAL OF THE AUTHORS REPRESENT A BREAKING OF THE LAW NO 8/1996

verificator:		cerinta:		data verificare:	
proiectant : PROEX INSTAL CONSULTING RO36670168;J51/504/2016 proexinstalconsulting@gmail.com ATESTAT Be;C1A			beneficiar: U.A.T.COMUNA SAPOCA		data 06.2025
			adresa	COMUNA SAPOCA, JUDETUL BUZAU	
			faza	PROIECT TEHNIC/DTAC	pr.nr. 201 2025
			proiect: Înfiintarea unei capacitati de producere a energiei electrice din surse regenerabile pentru autoconsum în comuna Sapoca, judetul Buzau		
sef proiect:	ing.Dumbrava Virgil				pl.nr. 201-29
proiectat:	ing.Neculae Mihaela		scara 1 : 500	plansa: COMPONENTE DE PRINDERE	
desenat:	Obretin Mihaela				

FOLOSIREA ACESTOR PLANURI SI A INFORMATIILOR CUPRINSE IN ELE FARA ACORDUL FIRMEI "PROEX INSTAL CONS." CADE SUB INCIDENTA LEGILOR CODULUI PENAL ROMAN SI A REGLEMENTARILOR UNIUNII EUROPENE REFERITOARE LA PROTECTIA PROPRIETATII INTELECTUALE SI A DREPTULUI DE AUTOR

ERK-GF1-1600
Material: Q235 Hot-dip galvanizing

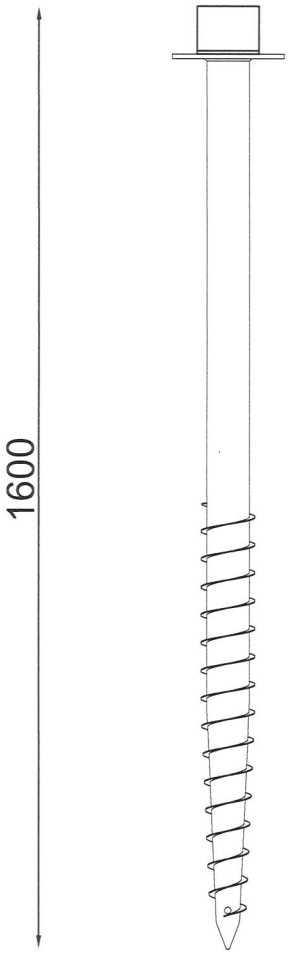

THE DOCUMENT/DRAWING IS INTELLECTUAL PROPERTY OF THE AUTHORS, TRANSMITTING OR COPYING, TOTALLY OR PARTIALLY, WITHOUT WRITTEN APPROVAL OF THE AUTHORS REPRESENT A BREAKING OF THE LAW NO 8/1996

verificator:		cerinta:		data verificare:	
proiectant : PROEX INSTAL CONSULTING RO36670168;J51/504/2016 proexinstalconsulting@gmail.com ATESTAT Be;C1A			beneficiar: U.A.T.COMUNA SAPOCA		data 06.2025
			adresa	COMUNA SAPOCA, JUDETUL BUZAU	
			faza	PROIECT TEHNIC/DTAC	pr.nr. 201 2025
			proiect:	Înfiintarea unei capacitati de producere a energiei electrice din surse regenerabile pentru autoconsum în comuna Sapoca, judetul Buzau	
sef proiect:	ing.Dumbrava Virgil				pl.nr. 201-30
proiectat:	ing.Neculae Mihaela		scara 1 : 500	plansa: COMPONENTE DE PRINDERE	
desenat:	Obretin Mihaela				

FOLOSIREA ACESTOR PLANURI SI A INFORMATIILOR CUPRINSE IN ELE FARA ACORDUL FIRMEI "PROEX INSTAL CONS." CADE SUB INCIDENTA LEGILOR CODULUI PENAL ROMAN SI A REGLEMENTARILOR UNIUNII EUROPENE REFERITOARE LA PROTECTIA PROPRIETATII INTELECTUALE SI A DREPTULUI DE AUTOR

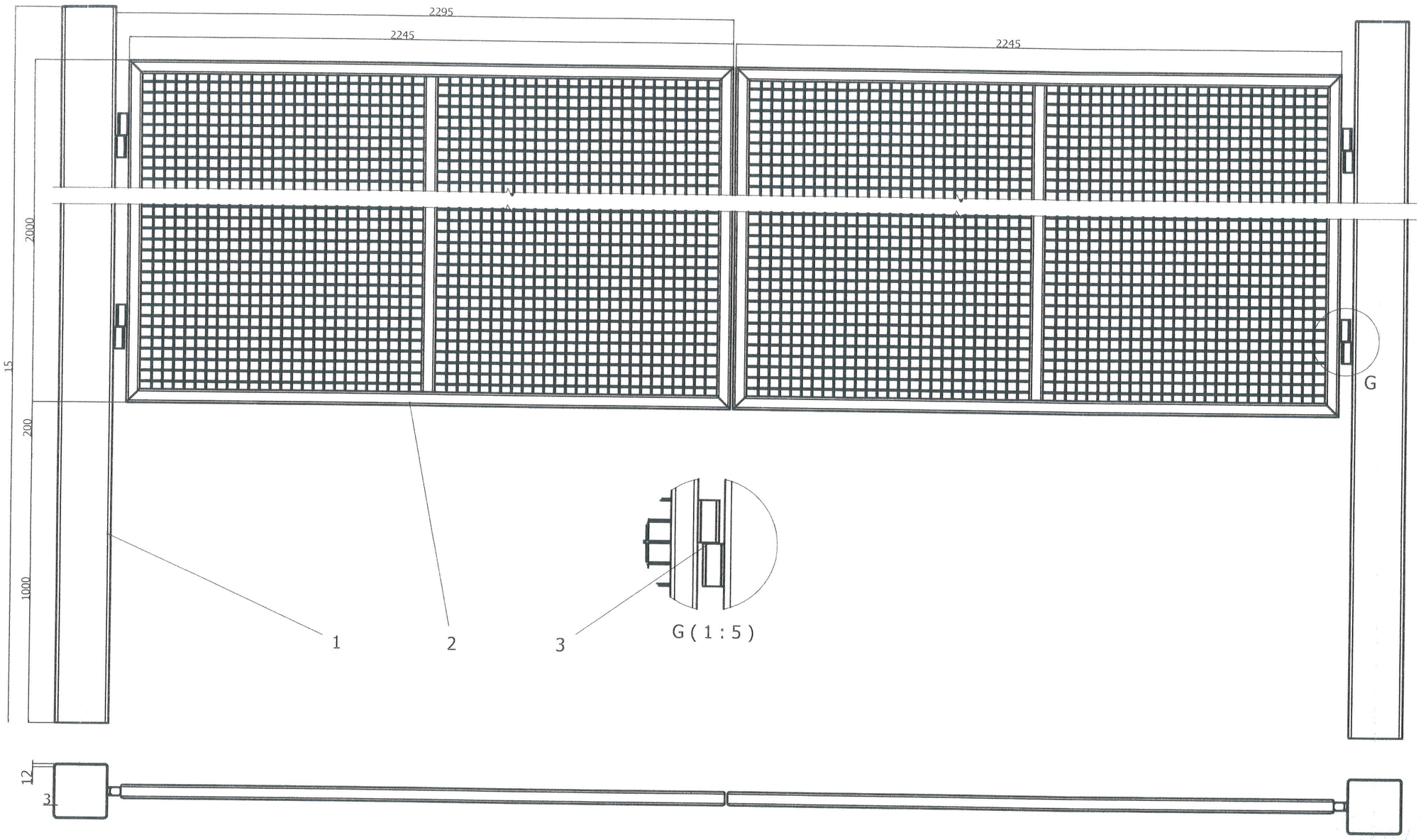

Poz.	Denumire	Nr.desen sau Standard	Buc.	Material	Observatii	Masa kg/buc.
3	Saiba de bronz	PR110-02-03	4			0.007
2	Structura poarta	PR110-02-02.00	2			75.760
1	Stalp poarta	PR110-02-01.00	2			124.359

proiectant PROEX INSTAL CONSULTING
RO36670168,J51/504/2016
proexinstalconsulting@gmail.com
ANRE
ATESTAT Be,CIA

sef proiect	ing Dumbrava Virgil	data
proiectat	ing Berbec Marian	
desenat	ing Coman Cosmin	pl.nr.
scara 1:10	plansa: Arhitectura imprejmuire	A-1

POARTA

FOLOSIREA ACESTOR PLANURI SI A INFORMATIILOR CUPRINSE IN ELE FARA ACORDUL FIRMEI "PROEX INSTAL CONS." CADE SUB INCIDENTA LEGILOR CODULUI PENAL ROMAN SI A REGLEMENTARILOR UNIUNII EUROPENE REFERITOARE LA PROTECTIA PROPRIETATII INTELECTUALE SI A DREPTULUI DE AUTOR

THE DOCUMENT/DRAWING IS INTELLECTUAL PROPERTY OF THE AUTHORS. TRANSMITTING OR COPYING TOTALLY OR PARTIALLY WITHOUT WRITTEN APPROVAL OF THE AUTHORS REPRESENT A BREAKING OF THE LAW NO 8/1996

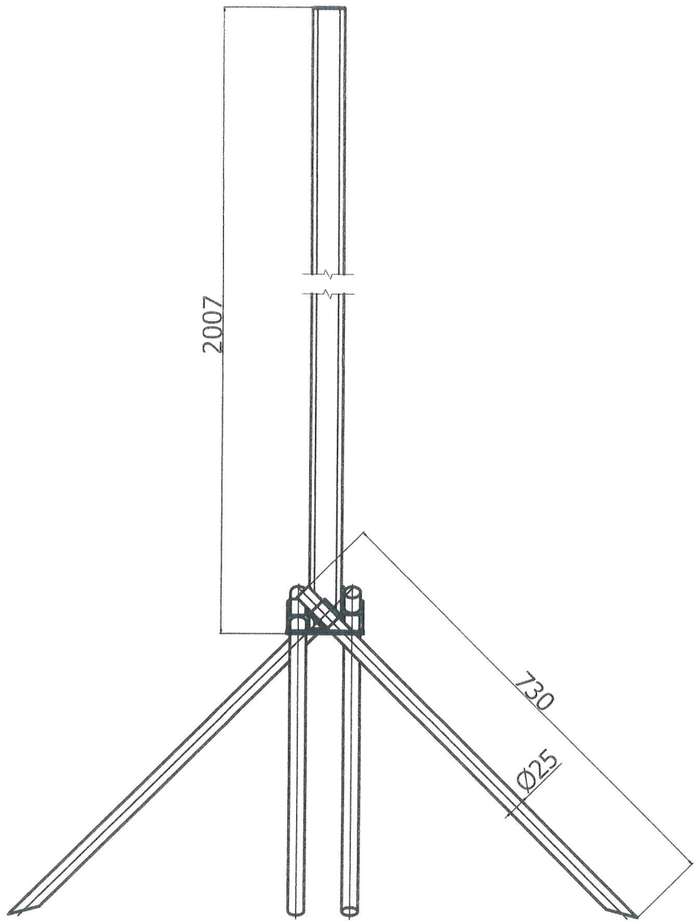

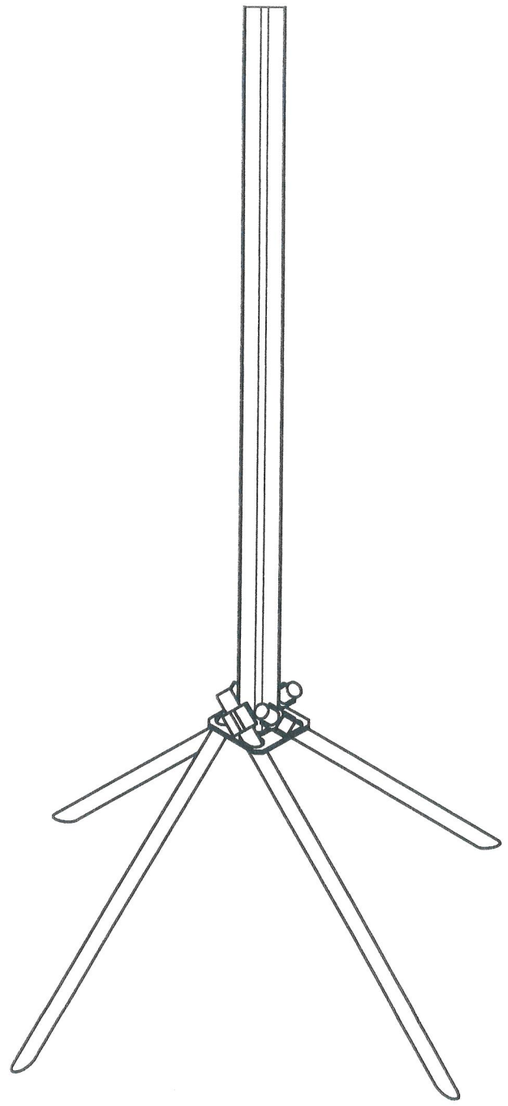

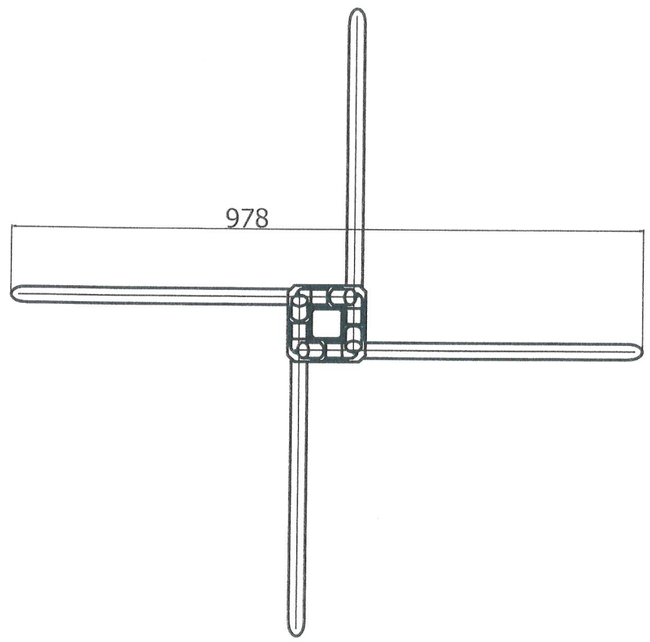

Poz.	Denumire	Nr.desen sau Standard	Buc.	Material	Observatii	Masa kg/buc.
3	Saiba de bronz	PR110-02-03	4			0.007
2	Structura poarta	PR110-02-02.00	2			75.760
1	Stalp poarta	PR110-02-01.00	2			124.359

proiectant PROEX INSTAL CONSULTING
RO36670168,J51/504/2016
proexinstalconsulting@gmail.com
ANRE
ATESTAT Be,CIA

sef proiect	ing Dumprava Virgil	data
proiectat	ing Berbec Marian	
desenat	ing Coman Cosmin	pl nr
scara 1:1	plansa: Arhitectura imprejmuire	A-2

STALP CU ANCORE

FOLOSIREA ACESTOR PLANURI SI A INFORMATIILOR CUPRINSE IN ELE FARA ACORDUL FIRMEI "PROEX INSTAL CONS." CADE SUB INCIDENTA LEGILOR CODULUI PENAL ROMAN SI A REGLEMENTARILOR UNIUNII EUROPENE REFERITOARE LA PROTECTIA PROPRIETATII INTELECTUALE SI A DREPTULUI DE AUTOR

THE DOCUMENT/DRAWING IS INTELLECTUAL PROPERTY OF THE AUTHORS. TRANSMITTING OR COPYING, TOTALLY OR PARTIALLY, WITHOUT WRITTEN APPROVAL OF THE AUTHORS REPRESENT A BREAKING OF THE LAW NO 8/1996.

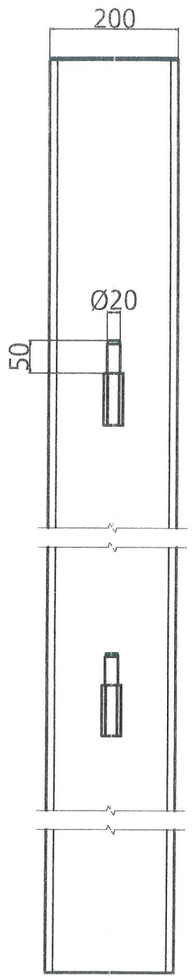

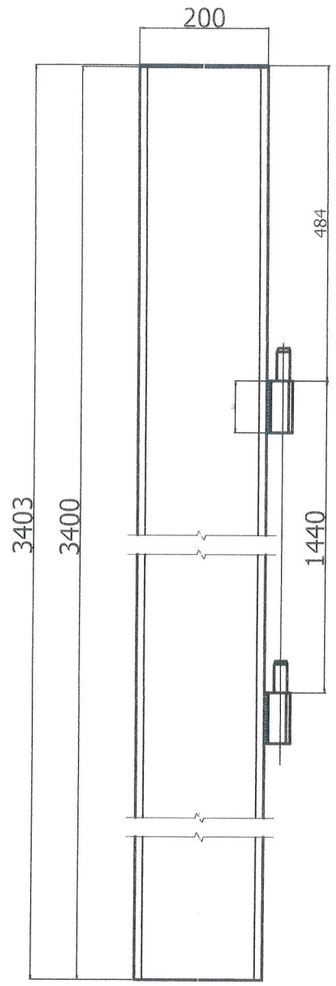

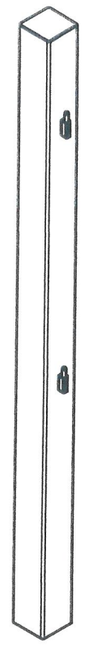

Conditii tehnice:
Tolerante generale conform ISO 2768-mK.
Tolerarea dimensiunilor liniare si unghiulare conform ISO 406:1987.
Elementele componente se asambleaza prin sudura electrica de colt.
Inaltimea cordoanelor de sudura este 0.7 mm din grosimea minima a materialului de sudat.
Piesa se grunduieste si apoi se vopseste cu RAL-ul dorit, sau se zincheaza termic.
Poz.3 balama tata se sudeaza la montajul final.

Poz.	Denumire	Nr.desen sau Standard	Buc.	Material	Observatii	Masa kg/buc.
3	Saiba de bronz	PR110-02-03	4			0.007
2	Structura poarta	PR110-02-02.00	2			75.760
1	Stalp poarta	PR110-02-01.00	2			124.359

proiectant PROEX INSTAL CONSULTING
RO36670168,J51/504/2016
proexinstalconsulting@gmail.com
ANRE
ATESTAT Be,CIA

sef proiect	ing.Dumbrava Virgil	data	
proiectat	ing.Barbec Marian		
desenat	ing.Coman Cosmin	pl.nr	
scara	1 : 5	plansa Arhitectura imprejmuire STALP POARTA	A-3

FOLOSIREA ACESTOR PLANURI SI A INFORMATIILOR CUPRINSE IN ELE FARA ACORDUL FIRMEI PROEX INSTAL CONS. CADE SUB INCIDENTA LEGILOR CODULUI PENAL ROMAN SI A REGLEMENTARILOR UNIUNII EUROPENE REFERITOARE LA PROTECTIA PROPRIETATII INTELECTUALE SI A DREPTULUI DE AUTOR
THE DOCUMENT/DRAWING IS INTELLECTUAL PROPERTY OF THE AUTHORS. TRANSMITTING OR COPYING TOTALLY OR PARTIALLY WITHOUT WRITTEN APPROVAL OF THE AUTHORS REPRESENTS A BREAKING OF THE LAW NO 8/1996

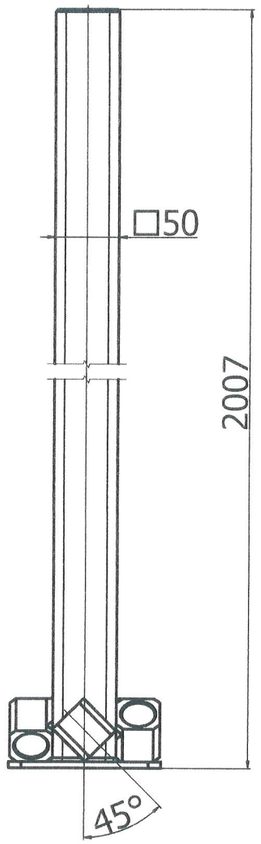

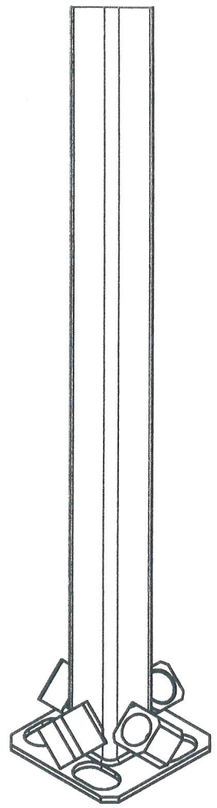

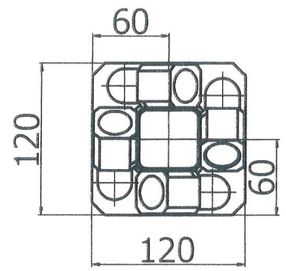

Conditii tehnice:
Tolerante generale conform ISO 2768-mK.
Tolerarea dimensiunilor liniare si unghiulare conform ISO 406:1987.
Elementele componente se asambleaza prin sudura electrica de colt.
Inaltimea cordoanelor de sudura este 0.7 mm din grosimea minima a materialului de sudat.
Piesa se grunduieste si apoi se vopseste cu RAL-ul dorit, sau se zincheaza termic.

Poz.	Denumire	Nr.desen sau Standard	Buc.	Material	Observatii	Masa kg/buc.
3	Saiba de bronz	PR110-02-03	4			0.007
2	Structura poarta	PR110-02-02.00	2			75.760
1	Stalp poarta	PR110-02-01.00	2			124.359

proiectant PROEX INSTAL CONSULTING
RO36670168,J51/504/2016
proexinstalconsulting@gmail.com
ANRE
ATESTAT Be,CIA

sef proiect	ing Dumbrava Virgil	data	
proiectat	ing Berbec Marian		
desenat	ing Coman Cosmin	pl.nr	A-4
scara	1:2	plansa	Arhitectura impregnare STALP

FOLOSIREA ACESTOR PLANURI SI A INFORMATIILOR CUPRINSE IN ELE FARA ACORDUL FIRMEI PROEX INSTAL CONSULTING CADE SUB INCIDENTA LEGILOR CODULUI PENAL ROMAN SI A REGLEMENTARILOR UNIUNII EUROPENE REFERITOARE LA PROTECTIA PROPRIETATII INTELECTUALE SI A DREPTURILOR DE AUTOR

THE DOCUMENT/DRAWING IS INTELLECTUAL PROPERTY OF THE AUTHORS. TRANSMITTING OR COPYING, TOTALLY OR PARTIALLY, WITHOUT WRITTEN APPROVAL OF THE AUTHORS REPRESENTS A BREAKING OF THE LAW NO 8/1996

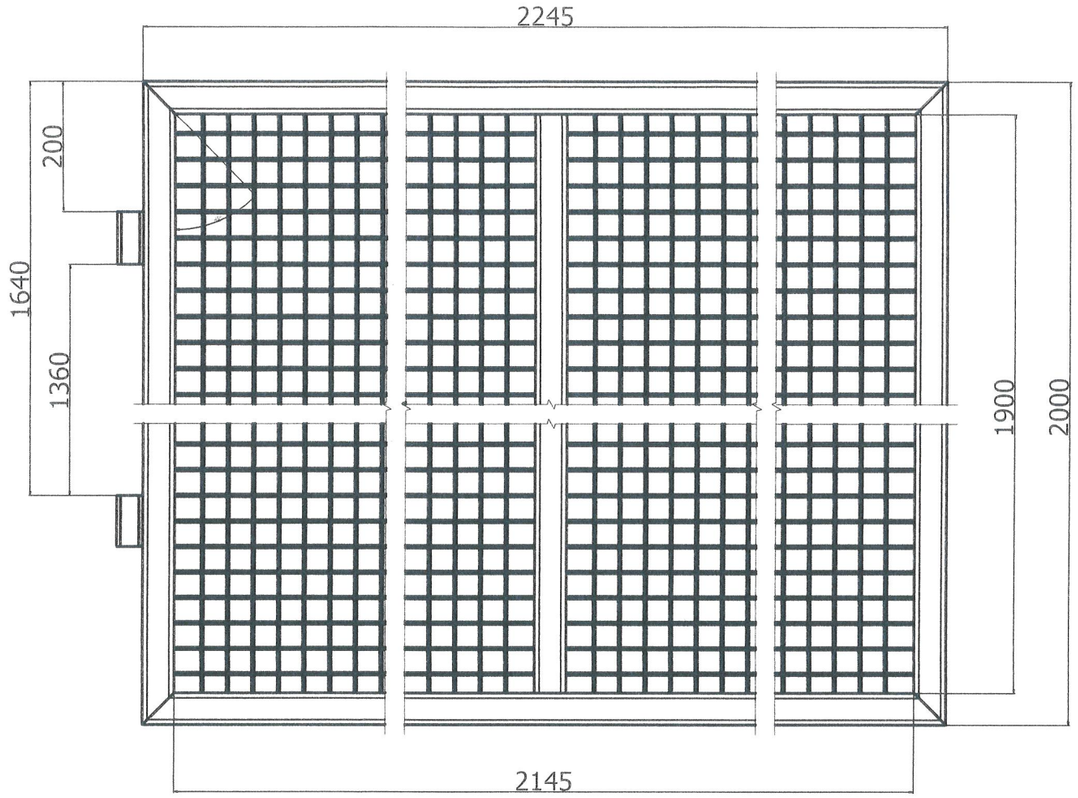

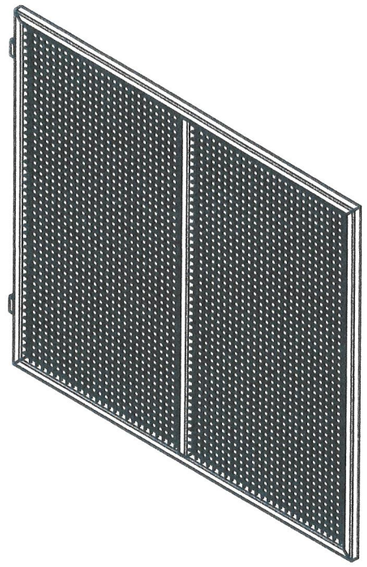

Conditii tehnice:
Tolerante generale conform ISO 2768-mK.
Tolerarea dimensiunilor liniare si unghiulare conform ISO 406:1987.
Elementele componente se asambleaza prin sudura electrica de colt.
Inaltimea cordoanelor de sudura este 0.7 mm din grosimea minima a materialului de sudat.
Piesa se grunduieste si apoi se vopseste cu RAL-ul dorit, sau se zincheaza termic.
Poz.3 balama mama se sudeaza la montajul final.

Poz.	Denumire	Nr.desen sau Standard	Buc.	Material	Observatii	Masa kg/buc.
3	Saiba de bronz	PR110-02-03	4			0.007
2	Structura poarta	PR110-02-02.00	2			75.760
1	Stalp poarta	PR110-02-01.00	2			124.359

proiectant PROEX INSTAL CONSULTING RO36670168,J51/504/2016 proexinstalconsulting@gmail.com ANRE ATESTAT Be,CIA	sef proiect	ing Dumbrava Virgil	data
	proiectat	ing Berbec Marian	
	desenat	ing Coman Cosmin	plnr
	scara 1:5	plansa Arhitectura imprejmuire STRUCTURA POARTA	A-5

FOLOSIREA ACESTOR PLANURI SI A INFORMATIILOR CUPRINSE IN ELE FARA ACORDUL FIRMEI "PROEX INSTAL CONS." CADE SUB INCIDENTA LEGILOR CODULUI PENAL ROMAN SI A REGLEMENTARILOR UNIUNII EUROPENE REFERITOARE LA PROTECTIA PROPRIETATII INTELECTUALE SI A DREPTULUI DE AUTOR

THE DOCUMENT/DRAWING IS INTELLECTUAL PROPERTY OF THE AUTHORS. TRANSMITTING OR COPYING, TOTALLY OR PARTIALLY, WITHOUT WRITTEN APPROVAL OF THE AUTHORS REPRESENT A BREAKING OF THE LAW NO 8/1996

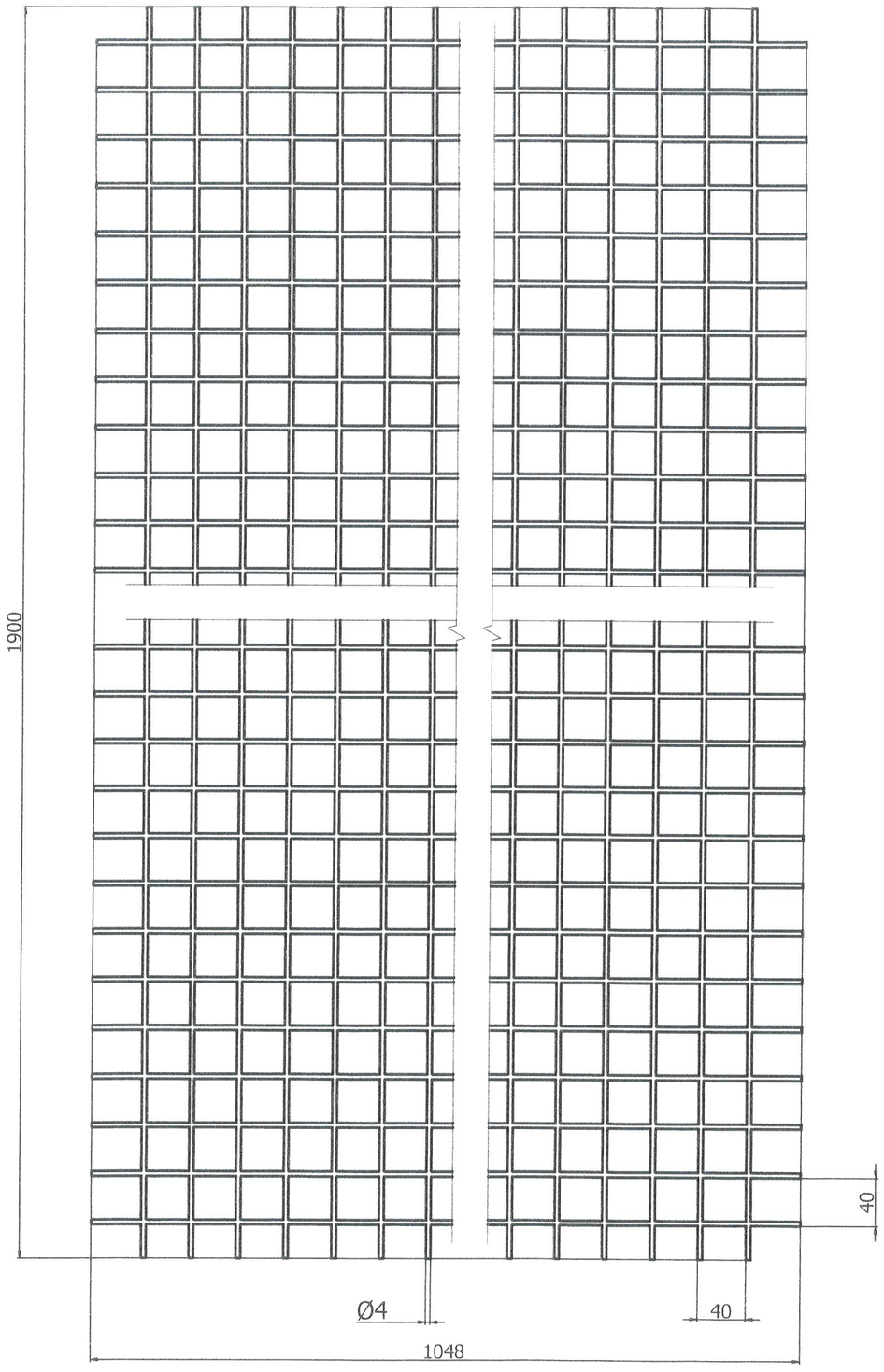

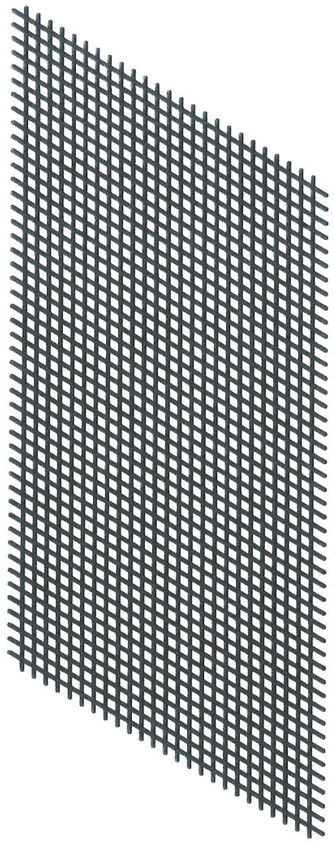

Conditii tehnice:
Tolerante generale conform ISO 2768-mK.
Tolerarea dimensiunilor liniare si unghiulare conform ISO 406:1987.
Muchiile necotate se tesesc cu 0.5x45°

proiectant PROEX INSTAL CONSULTING RO36670168,J51/504/2016 proexinstalconsulting@gmail.com ANRE ATESTAT Be,CIA	sef proiect	ing Dumbrava Virgil	data
	proiectat	ing Barbec Marian	
	desenat	ing Coman Cosmin	pl.nr.
	scara 1:1	plansa: Arhitectura imprejmuire PLASA SUDATA	A-6

FOLOSIREA ACESTOR PLANURI SI A INFORMATIILOR CUPRINSE IN ELE FARA ACORDUL FIRMEI "PROEX INSTAL CONS." CADE SUB INCIDENTA LEGILOR CODULUI PENAL ROMAN SI A REGLEMENTARILOR UNIUNII EUROPENE REFERITOARE LA PROTECTIA PROPRIETATII INTELECTUALE SI A DREPTULUI DE AUTOR

THE DOCUMENT/DRAWING IS INTELLECTUAL PROPERTY OF THE AUTHORS. TRANSMITTING OR COPYING TOTALLY OR PARTIALLY, WITHOUT WRITTEN APPROVAL OF THE AUTHORS REPRESENTS A BREAKING OF THE LAW NO 8/1996

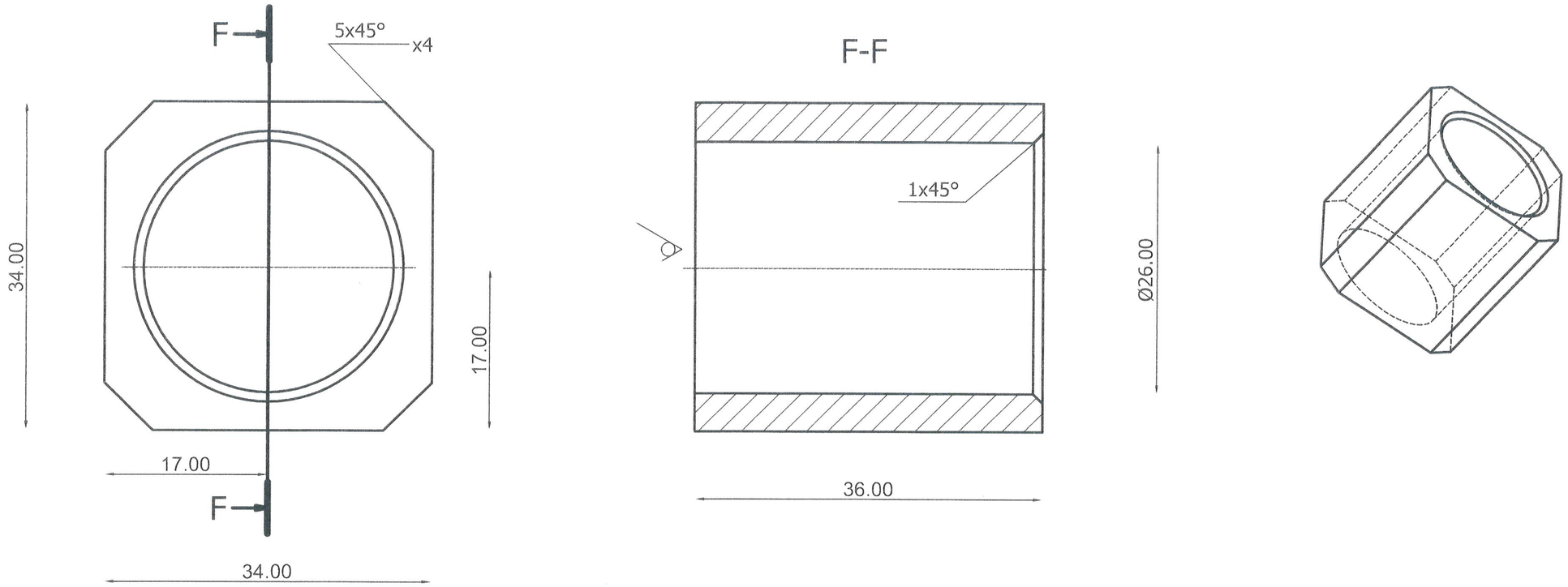

Conditii tehnice:
Tolerante generale conform ISO 2768-mK.
Tolerarea dimensiunilor liniare si unghiulare conform ISO 406:1987.
Muchiile necotate se tesesc cu 0.5x45°

proiectant PROEX INSTAL CONSULTING RO36670168,J51/504/2016 proexinstalconsulting@gmail.com ANRE ATESTAT Be,CIA	sef proiect	ing Dumbrava Virgil	data
	proiectat	ing Berbec Marian	
	desenat	ing Coman Cosmin	pl nr
	scara 1:1	plansa Arhitectura imprejmuire SUPORT	A-7

FOLOSIREA ACESTOR PLANURI SI A INFORMATIILOR CUPRINSE IN ELE FARA ACORDUL FIRMEI PROEX INSTAL CONS. CADE SUB INCIDENTA LEGILOR CODULUI PENAL ROMAN SI A REGLEMENTARILOR UNIUNII EUROPENE REFERITOARE LA PROTECTIA PROPRIETATII INTELECTUALE SI A DREPTURILOR DE AUTOR

THE DOCUMENT/DRAWING IS INTELLECTUAL PROPERTY OF THE AUTHORS. TRANSMITTING OR COPYING TOTALLY OR PARTIALLY WITHOUT WRITTEN APPROVAL OF THE AUTHORS REPRESENTS A BREAKING OF THE LAW NO 8/1996

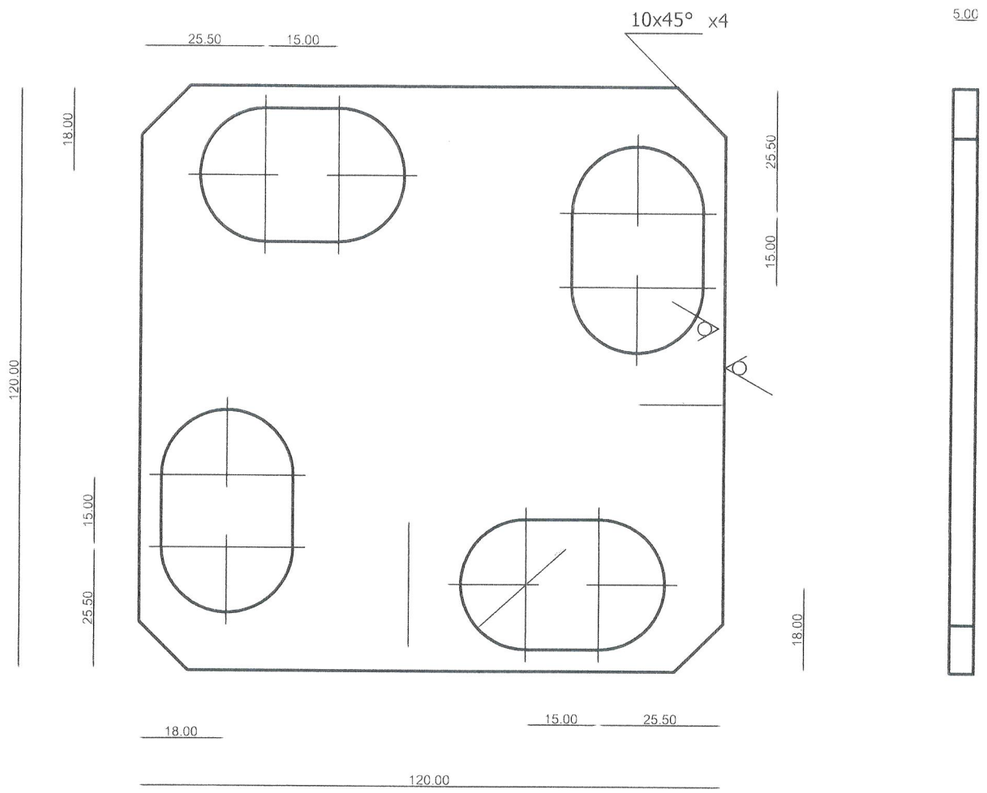

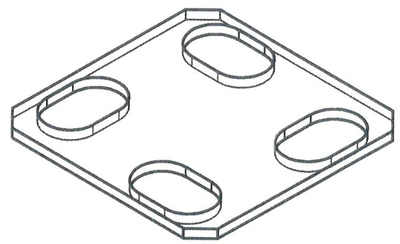

Conditii tehnice:
Tolerante generale conform ISO 2768-mK.
Tolerarea dimensiunilor liniare si unghiulare conform ISO 406:1987.
Muchiile necotate se tesesc cu 0.5x45°

proiectant PROEX INSTAL CONSULTING RO36670168;J51/504/2016 proexinstalconsulting@gmail.com ANRE ATESTAT Be;CIA	sef proiect	ing Dumbrava Virgil	data
	proiectat	ing Berbec Marian	
	desenat	ing Coman Cosmin	pl nr
	scara 1:1	plansa Arhitectura imprejmuire TALPA	A-8

FOLOSIREA ACESTOR PLANURI SI A INFORMATIILOR CUPRINSE IN ELE FARA ACORDUL FIRMEI PROEX INSTAL CONSULTING CADE SUB INCIDENTA LEGILOR CODULUI PENAL ROMAN SI A REGLEMENTARILOR UNIUNII EUROPENE REFERITOARE LA PROTECTIA PROPRIETATII INTELECTUALE SI A DREPTULUI DE AUTOR

THE DOCUMENT/DRAWING IS INTELLECTUAL PROPERTY OF THE AUTHORS. TRANSMITTING OR COPYING, TOTALLY OR PARTIALLY, WITHOUT WRITTEN APPROVAL OF THE AUTHORS REPRESENT A BREAKING OF THE LAW NO 8/1996

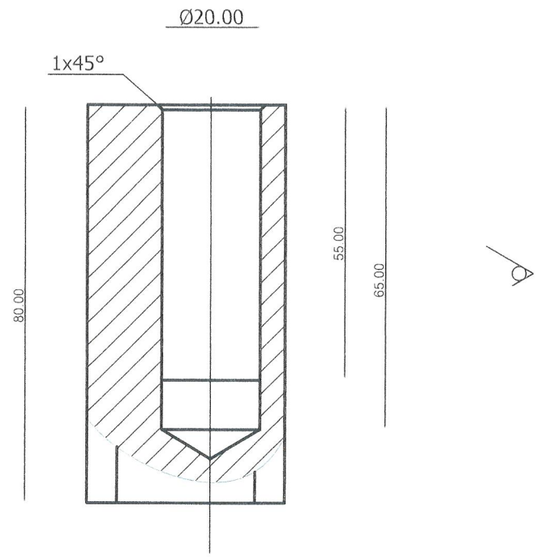

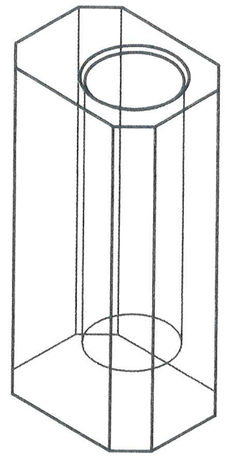

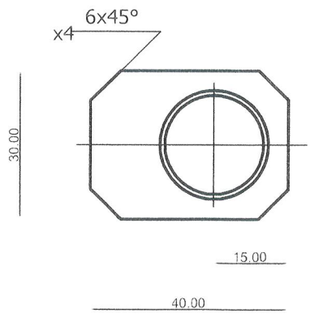

Conditii tehnice:
Tolerante generale conform ISO 2768-mK.
Tolerarea dimensiunilor liniare si unghiulare conform ISO 406:1987.
Muchiile necotate se tesesc cu 0.5x45°

proiectant PROEX INSTAL CONSULTING RO36670168,J51/504/2016 proexinstalconsulting@gmail.com ANRE ATESTAT Be;C1A	sef proiect	ing Dumarava Virgil	data
	proiectat	ing Barbac Marian	
	desenat	ing Coman Cosmin	pl nr
	scara 1:1	plansa Arhitectura imp BALAMA MAMA	A-9

FOLOSIREA ACESTOR PLANURI SI A INFORMATIILOR CUPRINSE IN ELE FARA ACORDUL FIRMEI PROEX INSTAL CONSULTING CADE SUB INCIDENTA LEGILOR CODULUI PENAL ROMAN SI A REGLEMENTARILOR UNIUNII EUROPENE REFERITOARE LA PROTECTIA PROPRIETATII INTELECTUALE SI A DREPTURILOR DE AUTOR

THE DOCUMENT/DRAWING IS INTELLECTUAL PROPERTY OF THE AUTHORS. TRANSMITTING OR COPYING, TOTALLY OR PARTIALLY, WITHOUT WRITTEN APPROVAL OF THE AUTHORS REPRESENTS A BREAKING OF THE LAW NO 8/1996

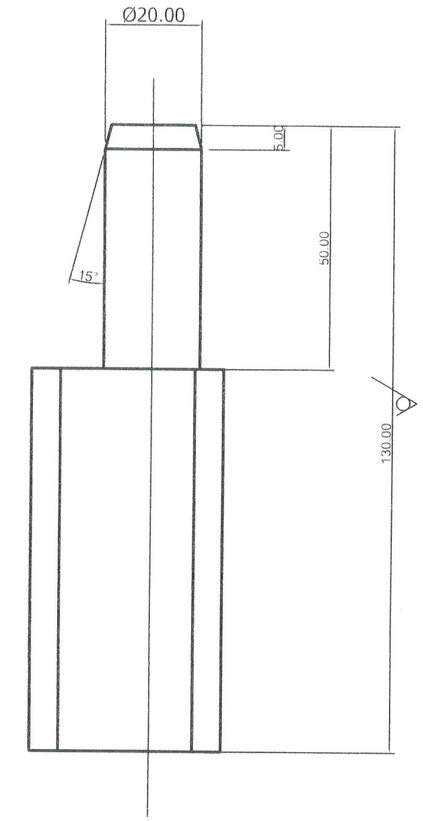

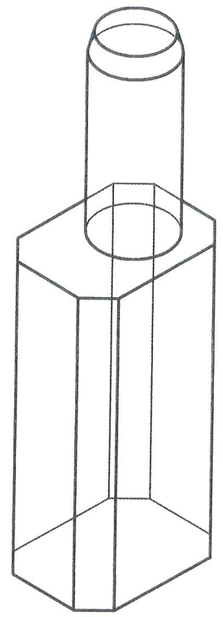

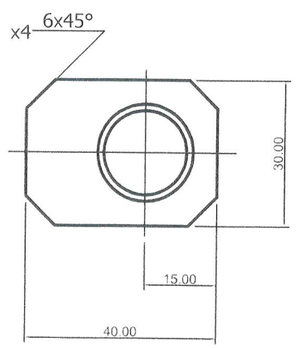

Conditii tehnice:
Tolerante generale conform ISO 2768-mK.
Tolerarea dimensiunilor liniare si unghiulare conform ISO 406:1987.
Muchiile necotate se tesesc cu 0.5x45°

proiectant PROEX INSTAL CONSULTING RO36670168,J51/504/2016 proexinstalconsulting@gmail.com ANRE ATESTAT Be,C1A	sef proiect	ing Dumbrava Virgil	data
	proiectat	ing Berbec Marian	
	desenat	ing Coman Cosmin	pl nr
	scara 1:1	plansa Arhitectura imprejmuire BALAMA TATA	A-10

FOLOSIREA ACESTOR PLANURI SI A INFORMATIILOR CUPRINSE IN ELE FARA ACORDUL FIRMEI PROEX INSTAL CONSULTING CADE SUB INCIDENTA LEGILOR CODULUI PENAL ROMAN SI A REGLEMENTARILOR UNIUNII EUROPENE REFERITOARE LA PROTECTIA PROPRIETATII INTELECTUALE SI A DREPTULUI DE AUTOR

THE DOCUMENT/DRAWING IS INTELLECTUAL PROPERTY OF THE AUTHORS. TRANSMITTING OR COPYING, TOTALLY OR PARTIALLY, WITHOUT WRITTEN APPROVAL OF THE AUTHORS REPRESENT A BREAKING OF THE LAW NO. 8/1996

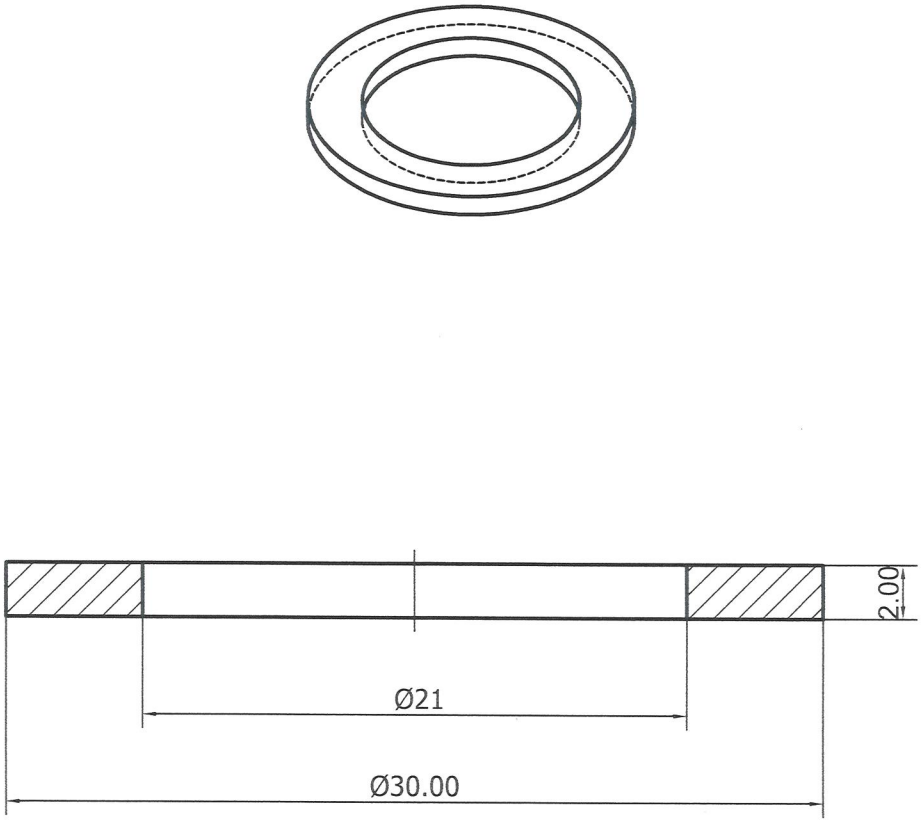

Conditii tehnice:
Tolerante generale conform ISO 2768-mK.
Tolerarea dimensiunilor liniare si unghiulare conform ISO 406:1987.
Muchiile necotate se tesesc cu 0.5x45°

POPA I. OLIVIU
ROMANIA MLPTL
NR. 05982
A1, A2
INGINER VERIFICATOR PROIECTE

SOCIETATEA COMERCIALA PROEX INSTAL CONSULTING S.R.L. BALASI - ROMANIA

proiectant: PROEX INSTAL CONSULTING RO36670168;J51/504/2016 proexinstalconsulting@gmail.com ANRE ATESTAT Be;C1A	sef proiect:	ing Dumbrava Virgil	data
	proiectat:	ing Berbec Marian	
	desenat:	ing Coman Cosmin	pl nr.
	scara 5 : 1	plansa: Arhitectura imprejmuire SAIBA BRONZ	A-11

FOLOSIREA ACESTOR PLANURI SI A INFORMATIILOR CUPRINSE IN ELE FARA ACORDUL FIRMEI "PROEX INSTAL CONS." CADE SUB INCIDENTA LEGILOR CODULUI PENAL ROMAN SI A REGLEMENTARILOR UNIUNII EUROPENE REFERITOARE LA PROTECTIA PROPRIETATII INTELECTUALE SI A DREPTULUI DE AUTOR

THE DOCUMENT/DRAWING IS INTELLECTUAL PROPERTY OF THE AUTHORS. TRANSMITTING OR COPYING, TOTALLY OR PARTIALLY, WITHOUT WRITTEN APPROVAL OF THE AUTHORS REPRESENT A BREAKING OF THE LAW NO 8/1996

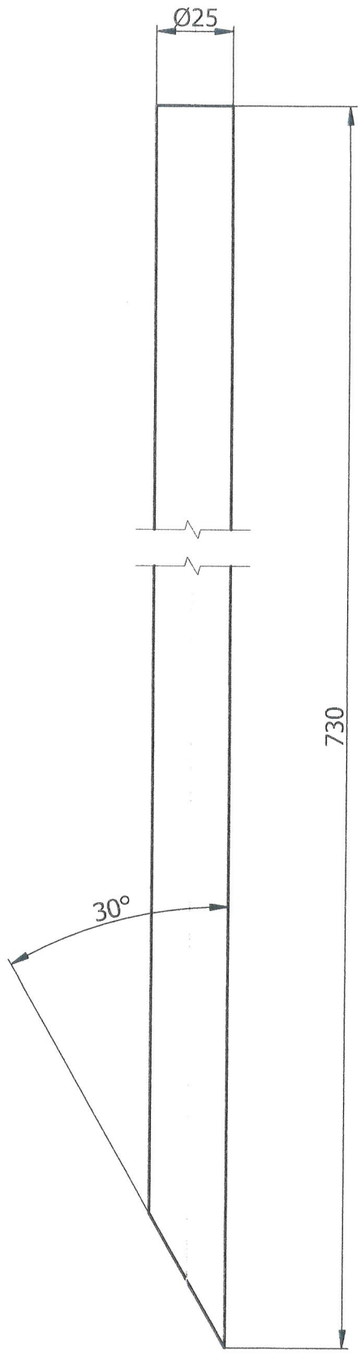

Conditii tehnice:
Tolerante generale conform ISO 2768-mK.
Tolerarea dimensiunilor liniare si unghiulare conform ISO 406:1987.
Muchiile necotate se tesesc cu 0.5x45°

proiectant PROEX INSTAL CONSULTING RO36670168;J51/504/2016 proexinstalconsulting@gmail.com ANRE ATESTAT Be.C1A	sef proiect	ing Dumbrava Virgil	data
	proiectat	ing Berbec Marian	
	desenat	ing Coman Cosmin	pl nr
	scara 1:2	plansa Arhitectura imprejmuire ANCORA	A-12

ECLOSIREA ACESTOR PLANURI SI A INFORMATIILOR CUPRINSE IN ELE FARA ACORDUL FIRMEI PROEX INSTAL CONS. CADE SUB INCIDENTA LEGILOR CODULUI PENAL ROMAN SI A REGLEMENTARILOR UNIUNII EUROPENE REFERITOARE LA PROTECTIA PROPRIETATII INTELECTUALE SI A DREPTURILOR DE AUTOR

THE DOCUMENT/DRAWING IS INTELLECTUAL PROPERTY OF THE AUTHORS. TRANSMITTING OR COPYING, TOTALLY OR PARTIALLY, WITHOUT WRITTEN APPROVAL OF THE AUTHORS REPRESENT A INFRAKING OF THE LAW NO 8/1996

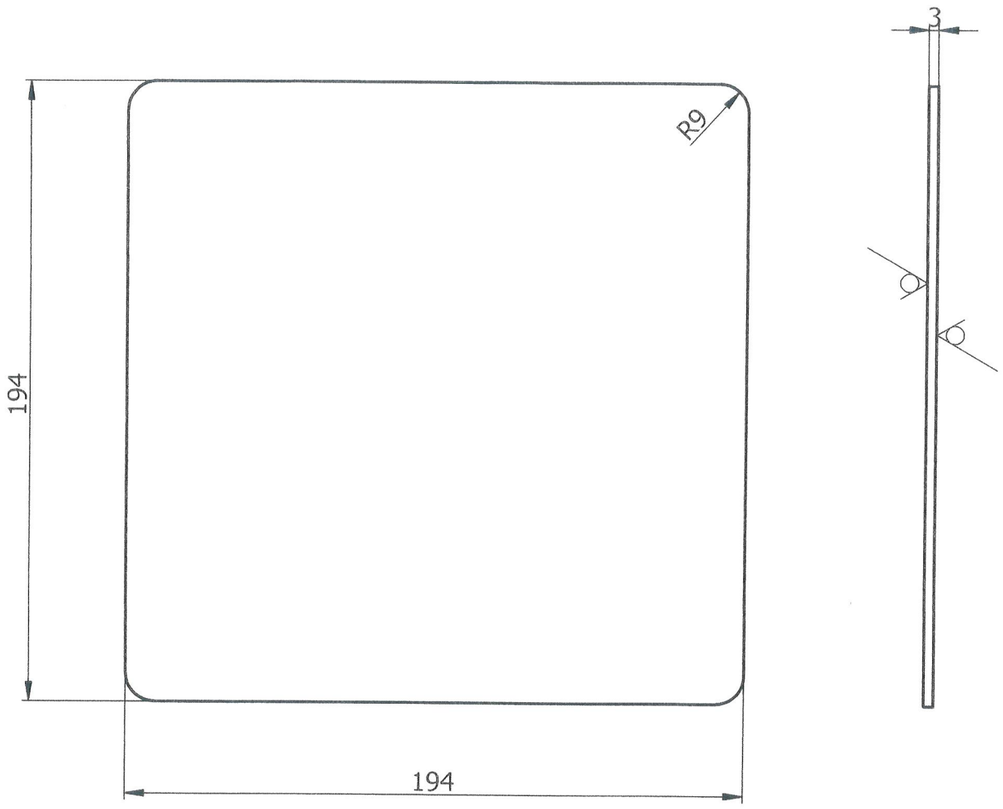

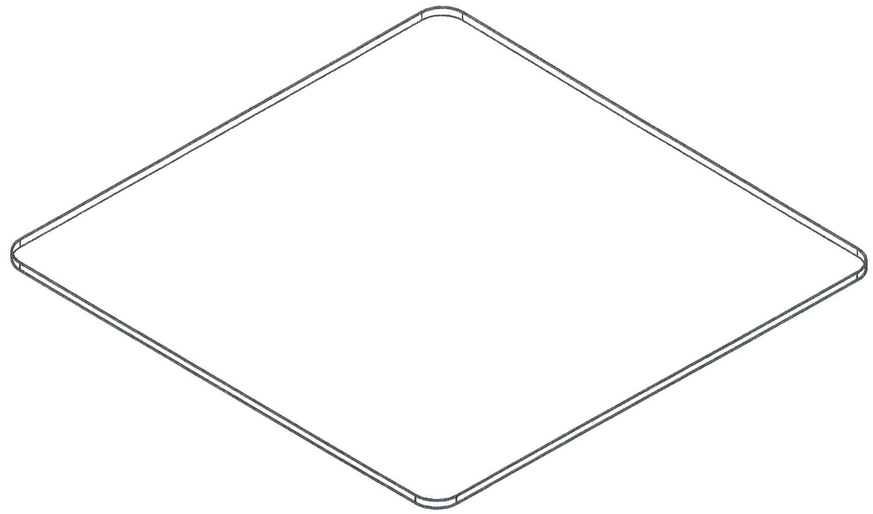

Conditii tehnice:
Tolerante generale conform ISO 2768-mK.
Tolerarea dimensiunilor liniare si unghiulare conform ISO 406:1987.
Muchiile necotate se tesesc cu 0.5x45°

proiectant PROEX INSTAL CONSULTING RO36670168;J51/504/2016 proexinstalconsulting@gmail.com ANRE ATESTAT Be,C1A	sef proiect	ing Dumbrava Virgil	data
	proiectat	ing Berbec Marian	
	desenat	ing Coman Cosmin	pl.nr.
	scara 1:1	plansa: Arhitectura imprejmuire CAPAC MARE	A-13

FOLOSIREA ACESTOR PLANURI SI A INFORMATIILOR CUPRINSE IN ELE FARA ACORDUL FIRMEI "PROEX INSTAL CONS." CADE SUB INCIDENTA LEGILOR CODULUI PENAL ROMAN SI A REGLEMENTARILOR UNIUNII EUROPENE REFERITOARE LA PROTECTIA PROPRIETATII INTELECTUALE SI A DREPTULUI DE AUTOR

THE DOCUMENT/DRAWING IS INTELECTUAL PROPERTY OF THE AUTHORS. TRANSMITTING OR COPYING, TOTALLY OR PARTIALLY, WITHOUT WRITTEN APPROVAL OF THE AUTHORS REPRESENTS A BREAKING OF THE LAW NO 8/1996

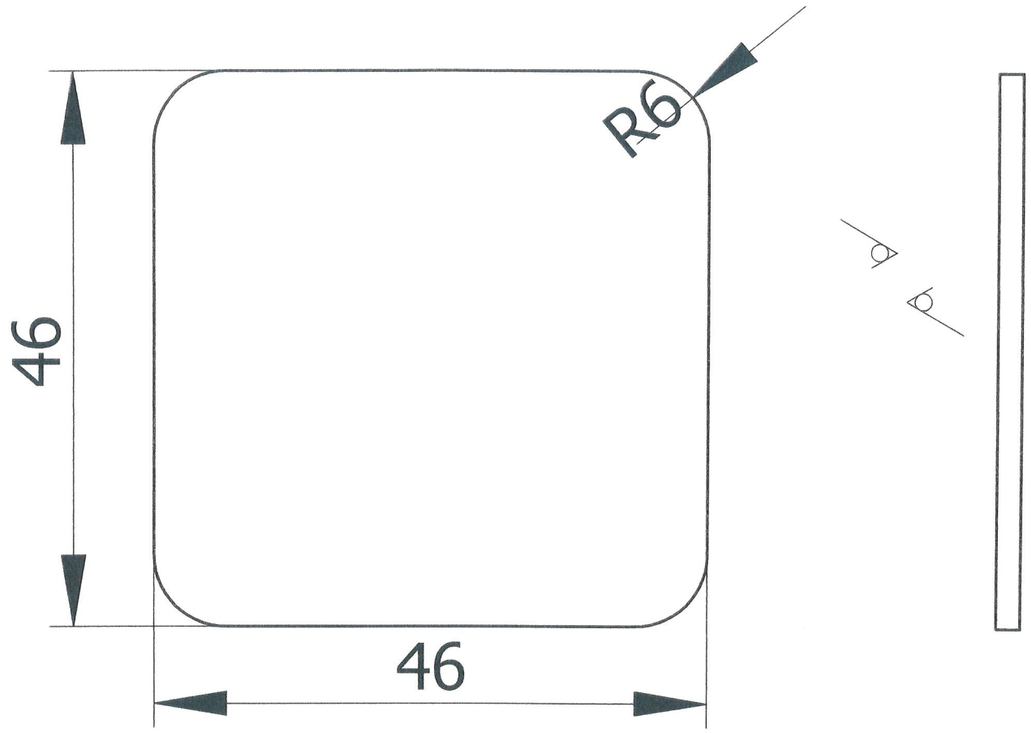

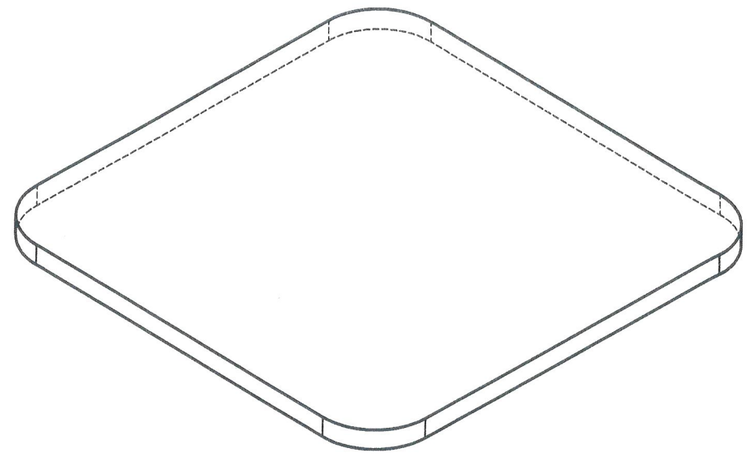

Conditii tehnice:
Tolerante generale conform ISO 2768-mK.
Tolerarea dimensiunilor liniare si unghiulare conform ISO 406:1987.
Muchiile necotate se tesesc cu 0.5x45°

proiectant PROEX INSTAL CONSULTING RO36670168;J51/504/2016 proexinstalconsulting@gmail.com ANRE ATESTAT Be,CIA	sef proiect	ing Dumbrava Virgil	data
	proiectat	ing Berbec Marian	
	desenat	ing Coman Cosmin	pl.nr.
	scara 1:1	plansa: Arhitectura imprejmuire CAPAC	A-14

FOLOSIREA ACESTOR PLANURI SI A INFORMATIILOR CUPRINSE IN ELE FARA ACORDUL FIRMEI "PROEX INSTAL CONS." CADE SUB INCIDENTA LEGILOR CODULUI PENAL ROMAN SI A REGLEMENTARILOR UNIUNII EUROPENE REFERITOARE LA PROTECTIA PROPRIETATII INTELECTUALE SI A DREPTULUI DE AUTOR

THE DOCUMENT/DRAWING IS INTELLECTUAL PROPERTY OF THE AUTHORS. TRANSMITTING OR COPYING TOTALLY OR PARTIALLY WITHOUT WRITTEN APPROVAL OF THE AUTHORS REPRESENTS A BREAKING OF THE LAW NO 8/1996